ハーディーツェット

CBブラック　CBブラウン　CBステン　ステンカラー

本体　アルミ形材
ブラット　アルミ鋳物

参照ページ	
〈別冊〉規格価格表	〔P.792〕

XME033GM

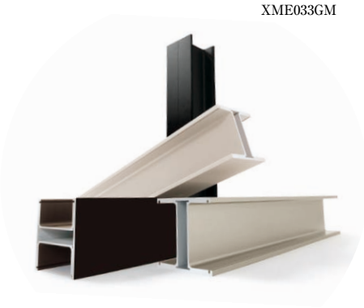

自分らしく、シンプルで、スタイリッシュに。様々なプランニングを実現するエクステリア部材「ハーディーツェット」。

シンプルモダンの住宅スタイルは住み手の個性を反映しやすく、エクステリアをどのようにプランニングするかでその住宅の持つイメージが異なってきます。

この「ハーディーツェット」は、門まわりやカースペース、ガーデンなどの住まいの外観を、住み手のイメージ次第で楽しく創れる部材として開発されました。

「ハーディーツェット」のミニマムなH形のフォルムは余分な装飾を排したまさしく“究極のカタチ”。

シンプルな建築スタイルをより一層美しく引き立てます。

また基本パーツは、部材3サイズ・部品24種のアイテムが開発されており、それらを様々に組み合わせることができるため、イメージしたカタチをそのまま表現することが可能です。

様々な発想で個性を表現する「ハーディーツェット」。

エクステリアへのこだわりを実現する新日軽からのご提案です。

様々なエクステリアに対応する「ハーディーツェット」は設計自由度が高く、オリジナリティ溢れる外観づくりが可能です。

門まわりに活用

シンプルモダン住宅を引き立てる門まわりを構成。門扉、部材をつなぎあわせ、スクリーンやフェンスなどと一緒に組み合わせることで一体感のあるアプローチが可能です。

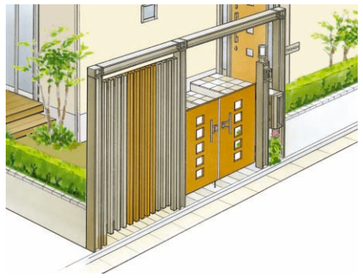

フェンス・スクリーンとして

無個性になりがちなフェンスやスクリーンを「ハーディーツェット」で表情豊かに演出。敷地境界の輪郭をはっきりさせるだけでなく、スタイリッシュで洗練されたエクステリアが描けます。

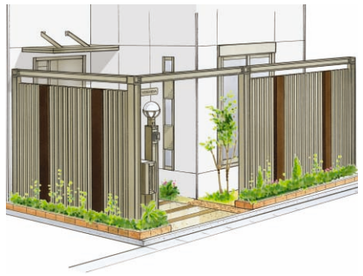

アプローチ空間＋αとして

「ハーディーツェット」でダイナミックに空間の骨組みを作り、場所に合わせてフェンス・スクリーンをプラス。まさにパズルのように組み合わせが可能で、あなただけのエクステリアを楽しく演出できます。

〈特注〉鋳物サインパネルについて

■山型アーチ箇所に取付可能です。

■当社指定文字

ＦＣ正楷書体ーＭ	新日軽サイン３
ＦＣ行楷書体	新日軽サイン３
ＦＣ平成丸ゴシック体	新日軽サイン３
ＦＣ平成角ゴシック体	新日軽サイン３
ＦＣイーマ513	新日軽サイン３
ＦＣ　隷書体	新日軽サイン３

・基本仕様は、梨地仕上げでいぶし銀色、文字面、縁取りは金色塗装です。
・文字は片面仕様となります。
・文字天地は80mmと100mmがあります。80mmの場合は10文字、100mmの場合は6文字まで文字入れ可能です。
・材質：アルミ鋳物

●写真及び印刷の特性上、実物の色調とは多少異なりますのでご了承ください。

◆詳しくは〔P.24〕をご覧ください。

「ハーディーツェット」は、部材もカラーもバリエーションが豊富です。

基本部材

単位：mm

CBブラック XME028GM

CBブラウン XME029GM

CBステン XME030GM

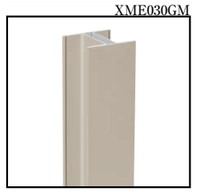

ステンカラー XME031GM

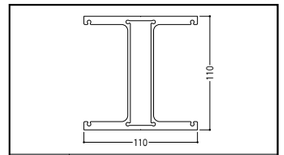

L寸法	
	2000
	3000
	4760

ジョイント部品

※ジョイントプレートは、各ジョイント部品に必要数同梱されています。
※2D中間ジョイントプレートは、2D中間ジョイントブラケットに同梱されています。

単位：mm

エッジプレート

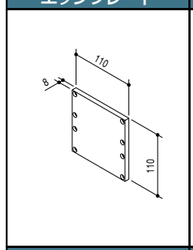

ジョイントプレート

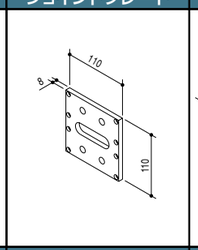

エンドブラケット

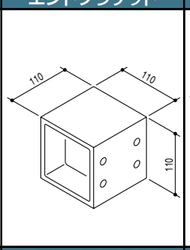

Lジョイント90°

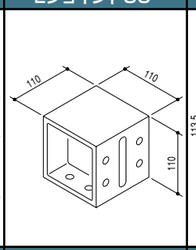

Lジョイント120°

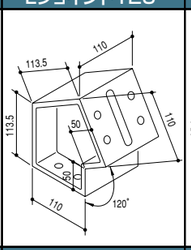

Lジョイント135°

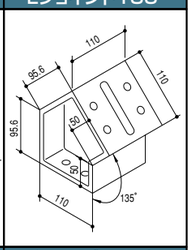

Lジョイント150°

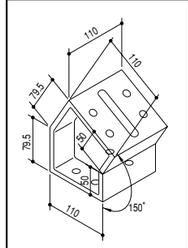

Tジョイント90°

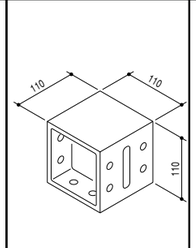

Tジョイント120°

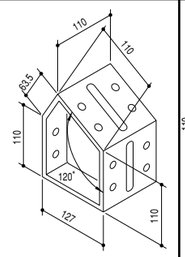

Tジョイント135°

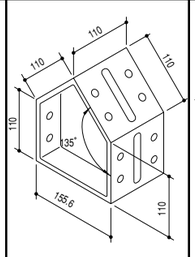

Iジョイント

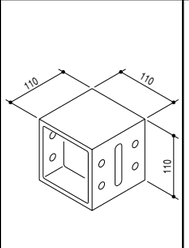

クロスジョイント

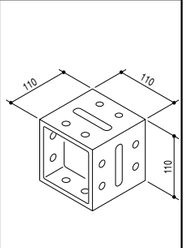

2DIジョイント

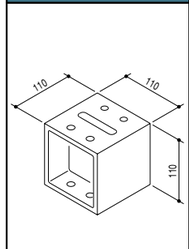

2DLジョイント90°

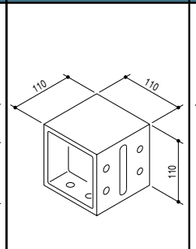

2DTジョイント90°

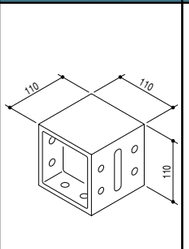

2Dクロスジョイント

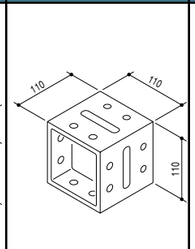

2D中間ジョイント

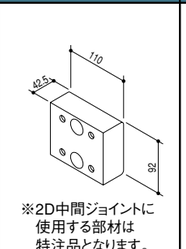

※2D中間ジョイントに使用する部材は特注品となります。

2D中間ジョイントプレート

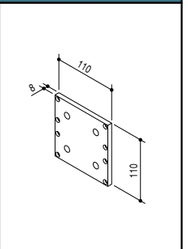

鋳物サインパネル135°（特注品）

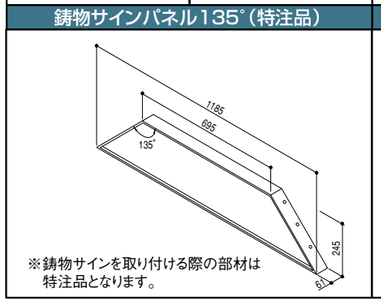

※鋳物サインを取り付ける際の部材は特注品となります。

鋳物サインパネル120°（特注品）

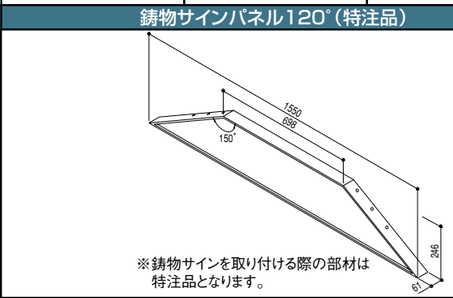

※鋳物サインを取り付ける際の部材は特注品となります。

照明台座

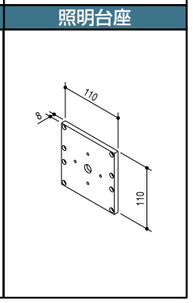

●表示価格は部材標準価格で、組立・運搬・取付工事費及び消費税は含まれておりません。
●事故、ケガ等を防止するために「使用上、施工上のご注意」をよく読んで、正常な取扱いをしてください。

ハーディーツェット

「ハーディーツェット」で創る理想の空間。
様々なプランニングで自慢のエクステリアが創れます。

「ハーディーツェット」プランニングフロー

① イメージ作成

・形状・デザインを検討し、プランを決定してください。
・門扉・フェンス等の組み合せも合わせてご検討ください。

② プランニング・設計

・強度基準をご確認ください。詳しくは、本文〔P.1514〕をご参照ください。

●ポールタイプ　●立体タイプ

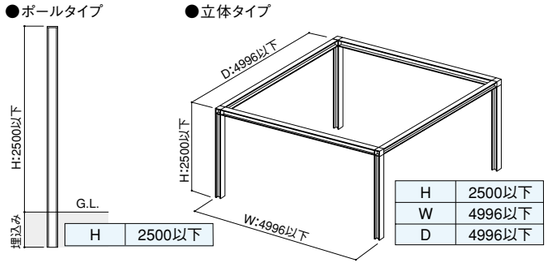

H	2500以下

H	2500以下
W	4996以下
D	4996以下

③ 必要な長さを算出／角度・カラーをセレクト

・設計プランに応じて長さを3種類の基本部材からお選びください。
・4種類のカラーバリエーションからお選びいただけます。

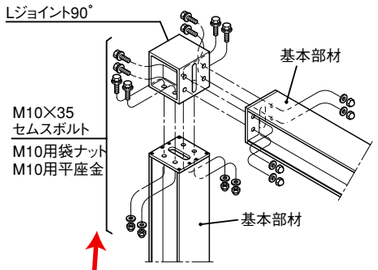

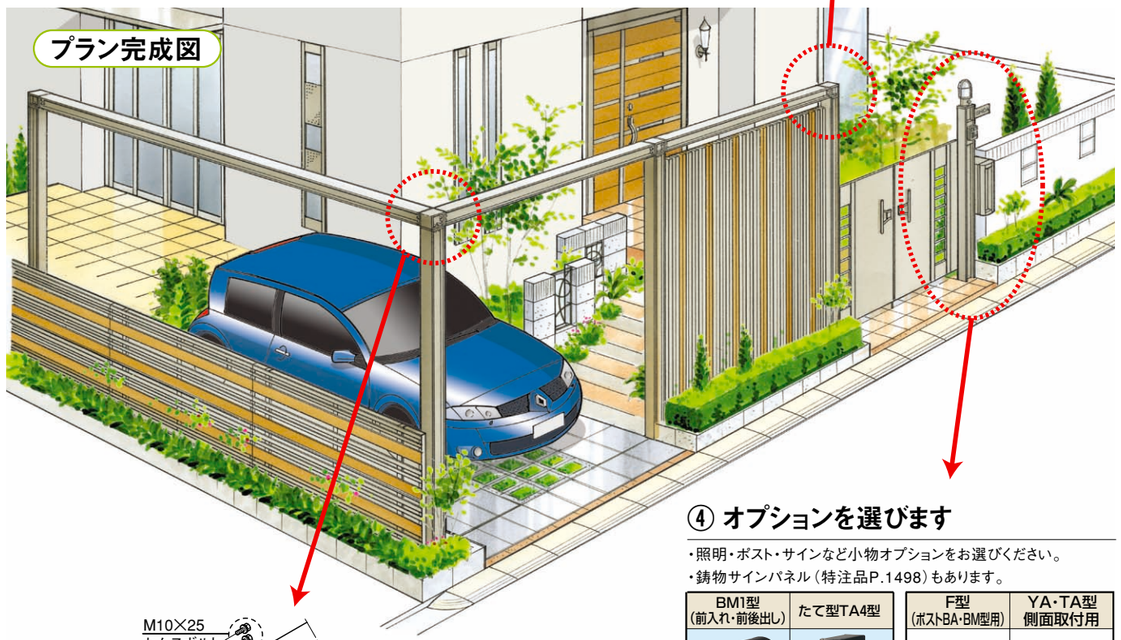

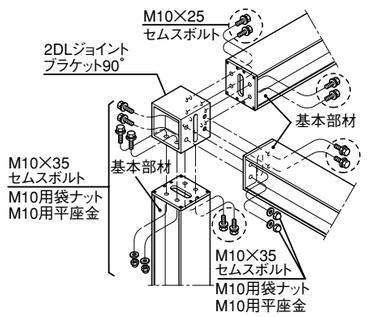

④ オプションを選びます

・照明・ポスト・サインなど小物オプションをお選びください。
・鋳物サインパネル（特注品P.1498）もあります。

BM1型（前入れ・前後出し）	たて型TA4型	F型（ポストBA・BM型用）	YA・TA型 側面取付用

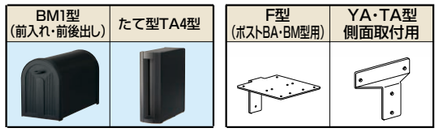

サインB型	サインCⅡ型	サインF型

KM2型+ガードB	KM3型+ガードA	LK1型

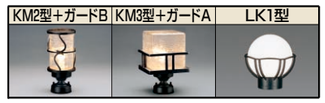

SHINNIKKEI
●写真及び印刷の特性上、実物の色調とは多少異なりますのでご了承ください。

ハーディーツェット

HD-01

打ちっ放しのコンクリート堀の間に連続で並べてスリットを設置。
無表情になりがちな住まいの外壁のアクセントとして。

部材	基本部材L:2000×3	¥99,000
部品	エッジプレート×3	¥16,500
	合計金額	¥115,500

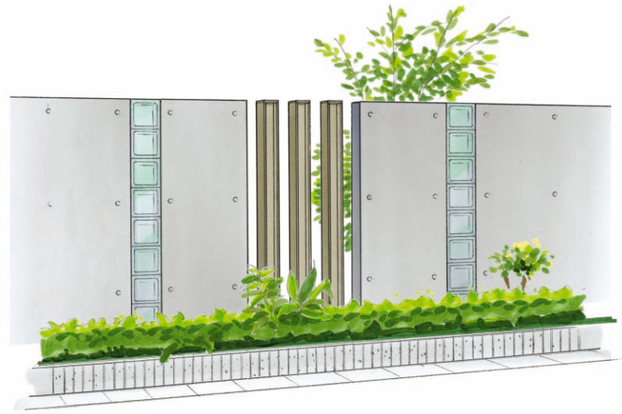

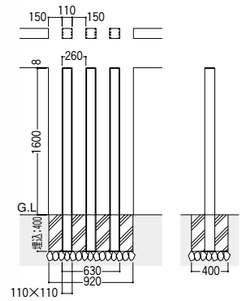

HD-02

打ちっ放しのコンクリート壁にもマッチする「ハーディーツェット」。
L字型ジョイントと組み合わせたお洒落なデザインポールを設置。

部材	基本部材L:4760×3	¥235,800
部品	Lジョイント90°×5	¥165,000
	エッジプレート×5	¥27,500
	合計金額	¥428,300

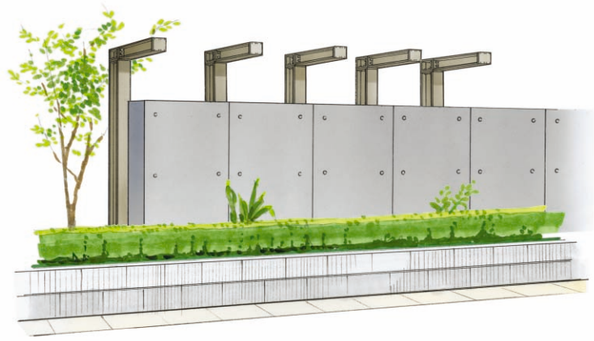

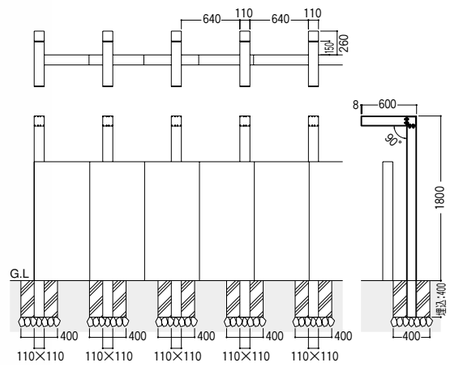

●表示価格は部材標準価格で、組立・運搬・取付工事費及び消費税は含まれておりません。
●事故、ケガ等を防止するために「使用上、施工上のご注意」をよく読んで、正常な取扱いをしてください。

SHINNIKKEI

ハーディーツェット

HD-03

単純な横並びでも照明を設置したり、高さを自由に変えて
アレンジすれば、より存在感のあるデザインポールに。

部材	基本部材L:3000×4	¥198,000
部品	エッジプレート×6	¥33,000
その他	オプション・部品類	¥65,400
	合計金額	¥296,400

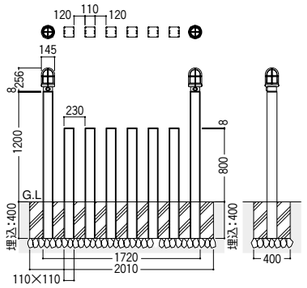

HD-04

「ハーディーツェット」を低い位置で連結してフェンスとしても。
無個性になりがちな住まい外観に表情を描きます。

部材	基本部材L:3000×2	¥99,000
	基本部材L:4760×1	¥78,600
部品	Lジョイント90°×2	¥66,000
	Tジョイント90°×2	¥77,000
	合計金額	¥320,600

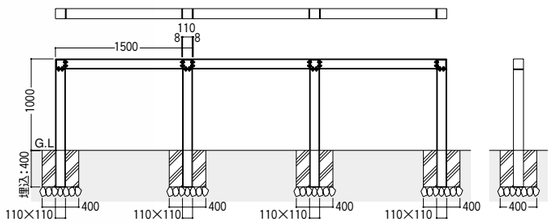

HD-05

機能ポールと横に並べたスリットポールで玄関の目隠しに。
玄関廻りにデザイン性とプライバシーを同時に演出します。

部材	基本部材L:3000×5	¥247,500
部品	エッジプレート×5	¥27,500
その他	オプション・部品類	¥58,500
	合計金額	¥333,500

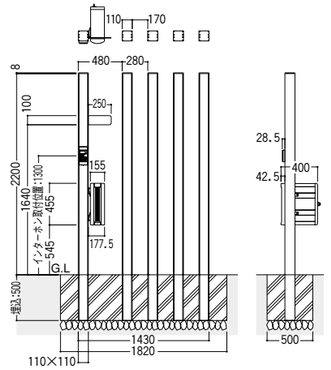

HD-06

アーチの中にピュアスタイルフェンスをレイアウト。
玄関前のソフトな目隠しとして、プライバシーを守ります。

部材	基本部材L:4760×2	¥157,200
部品	Lジョイント90°×2	¥66,000
	エッジプレート×1	¥5,500
その他	オプション・部品類	¥56,200
	ピュアスタイルフェンスセット×1	¥98,500
	合計金額	¥383,400

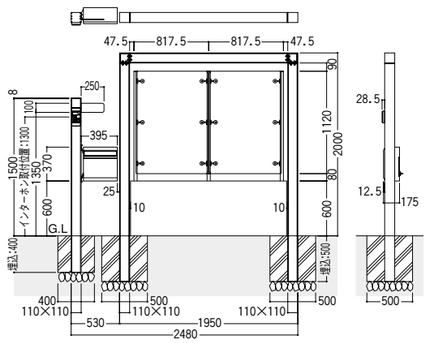

●写真及び印刷の特性上、実物の色調とは多少異なりますのでご了承ください。

●表示価格は部材標準価格で、組立・運搬・取付工事費及び消費税は含まれておりません。
●事故、ケガ等を防止するために「使用上、施工上のご注意」をよく読んで、正常な取扱いをしてください。

ハーディーツェット

HD-07

L字型ジョイントで張り出し、照明やポストを機能ポールとして一体化。
一緒に創り込むことでより機能性・デザイン性を向上させました。

部材	基本部材L:4760	¥78,600
部品	Lジョイント90°	¥33,000
	エッジプレート	¥5,500
その他	オプション・部品類	¥86,700
	合計金額	¥203,800

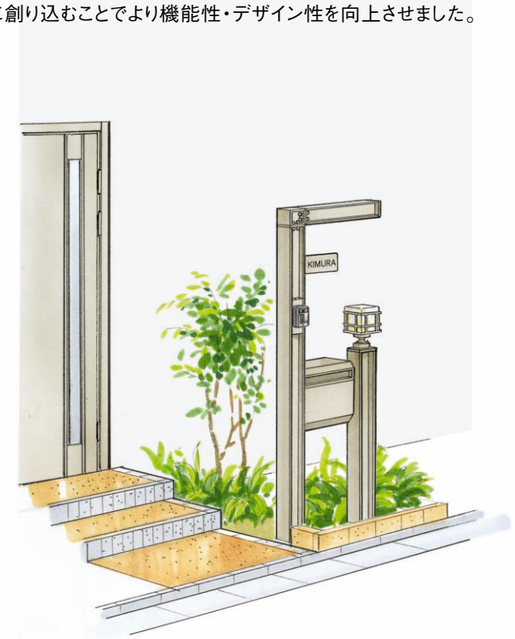

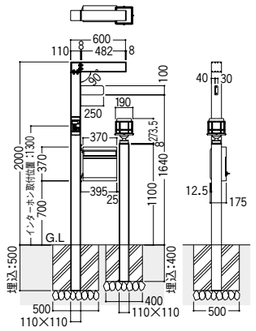

HD-08

120°ジョイントを使用したデザインポールプラン。
サイン・ポストを取り付けて機能的な門まわりを構成。

部材	基本部材L:3000	¥49,500
部品	Lジョイント120°	¥33,000
	エッジプレート	¥5,500
その他	オプション・部品類	¥58,500
	合計金額	¥146,500

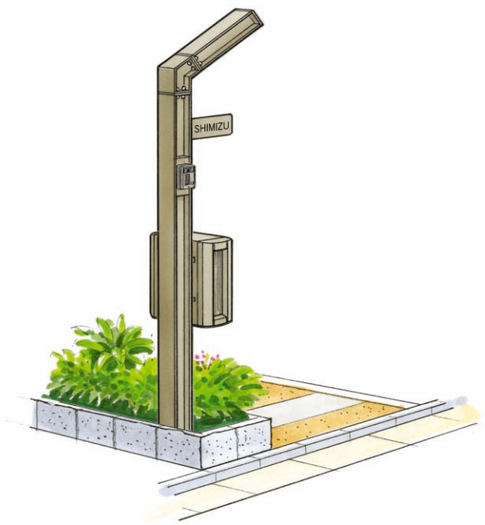

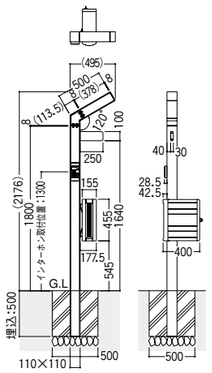

HD-09

ひび割れ照明とポストを組み合わせたデザインで
ヨーロピアンなイメージを玄関先に演出しました。

部材	基本部材L:2000×5	¥33,000
その他	オプション・部品類	¥96,100
	合計金額	¥129,100

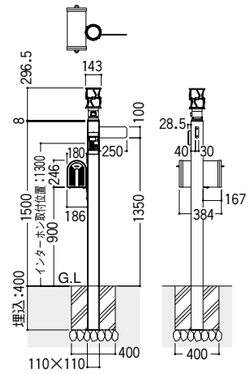

HD-10

TA4型ポストと「ハーディーツェット」を組み合わせて機能ポールに。
玄関先に簡単に設置できるので狭小地にもオススメのプランです。

部材	基本部材L:3000	¥49,500
その他	オプション・部品類	¥87,900
	合計金額	¥137,400

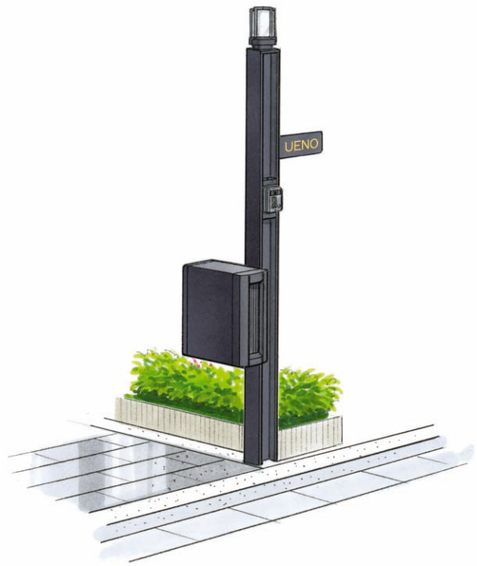

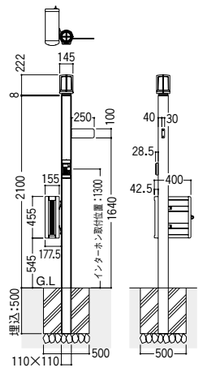

●写真及び印刷の特性上、実物の色調とは多少異なりますのでご了承ください。

●表示価格は部材標準価格で、組立・運搬・取付工事費及び消費税は含まれておりません。
●事故、ケガ等を防止するために「使用上、施工上のご注意」をよく読んで、正常な取扱いをしてください。

ハーディーツェット

HD-11

アーチの中に目先を遮るモデノスクリーン組み込み、機能ポールを設置。
トータルなコーディネートにより一体感を演出しています。

部材	基本部材L:3000×2	¥99,000
	基本部材L:4760	¥78,600
部品	Lジョイント90°×2	¥66,000
その他	オプション・部品類	¥84,000
	モデノスクリーンセット	¥272,600
	合計金額	¥600,200

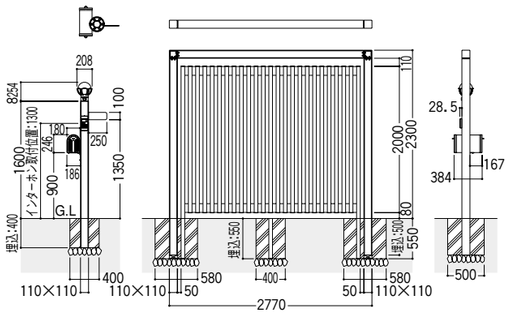

HD-12

ピュアスタイル門扉・フェンスとの組み合わせにより、
シンプルモダン住宅に合った一体感のあるスタイルを演出。

部材	基本部材L:3000×2	¥99,000
	基本部材L:4760×2	¥157,200
部品	Lジョイント90°×4	¥132,000
その他	オプション・部品類	¥108,800
	ピュアスタイル門扉セット	¥174,900
	ピュアスタイルフェンスセット	¥330,400
	合計金額	¥1,002,300

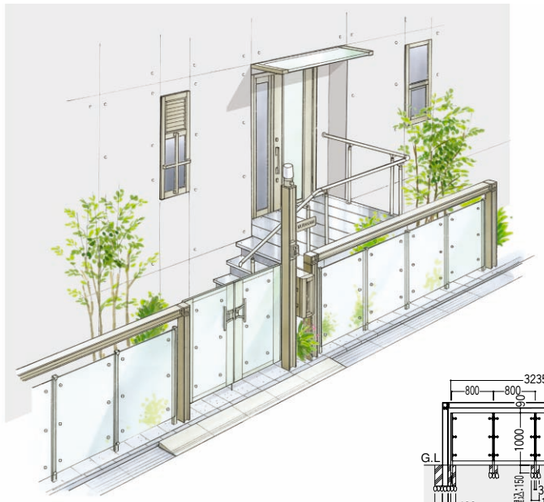

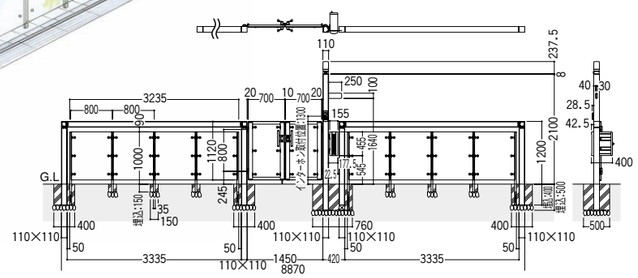

ハーディーツェット

HD-13

玄関前のアーチ、機能ポールと玄関ドアを組み合わせたプラン。
デザインと機能を集約させることで、まとまりのある玄関廻りに。

部材	基本部材L:4760×2	¥157,200
部品	Lジョイント90°×2	¥66,000
その他	オプション・部品類	¥127,500
	モデノ門扉セット	¥172,300
	合計金額	¥523,000

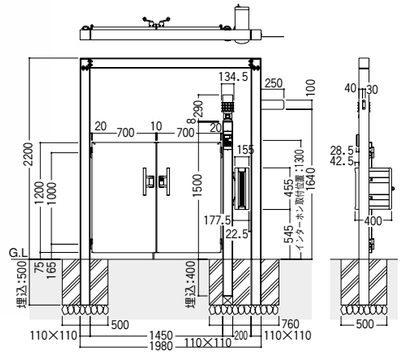

HD-14

門扉、スクリーンや機能ポールで取り囲んだゲートプラン。
トータルなコーディネートで玄関廻りに高級感をプラス。

部材	基本部材L:4760×3	¥235,800
部品	Lジョイント90°×2	¥66,000
	Tジョイント90°	¥38,500
その他	オプション・部品類	¥115,400
	モデノ門扉セット	¥184,100
	モデノスクリーンセット	¥148,700
	合計金額	¥788,500

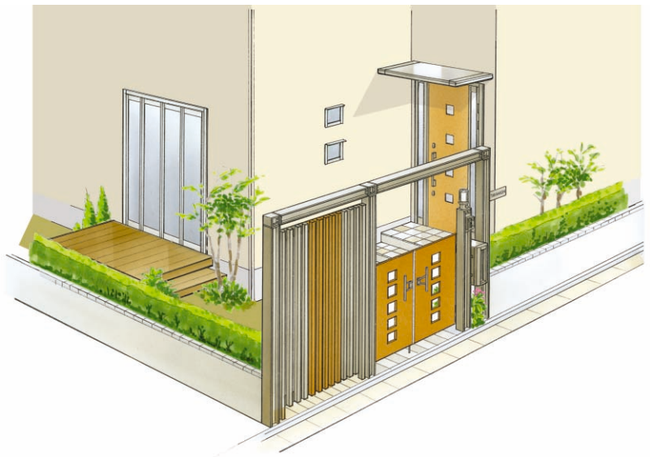

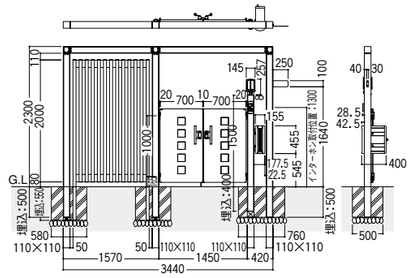

●写真及び印刷の特性上、実物の色調とは多少異なりますのでご了承ください。

●表示価格は部材標準価格で、組立・運搬・取付工事費及び消費税は含まれておりません。
●事故、ケガ等を防止するために「使用上、施工上のご注意」をよく読んで、正常な取扱いをしてください。

ハーディーツェット

HD-15

アーチ部分を135°ジョイントで山型のデザインとしたプラン。
玄関先のイメージを高めるアクセントとしても効果的です。

部材	基本部材L:3000×2	¥99,000
	基本部材L:4760	¥78,600
部品	Lジョイント90°×3	¥99,000
	Lジョイント135°×2	¥66,000
その他	オプション・部品類	¥93,300
	モデノスクリーン格子2本入（CBステン）	¥91,400
	合計金額	¥527,300

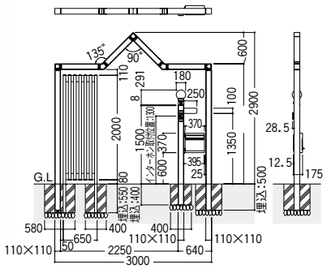

HD-16

L字型＋135°ジョイントを合わせスタイリッシュなアーチを設置。
ご家族やお客様を優雅に出迎えるアプローチ空間を演出。

部材	基本部材L:3000×3	¥148,500
	基本部材L:4760×2	¥157,200
部品	Lジョイント90°×3	¥99,000
	Lジョイント135°×2	¥66,000
	2DLジョイント90°	¥44,000
その他	オプション・部品類	¥95,600
	合計金額	¥610,300

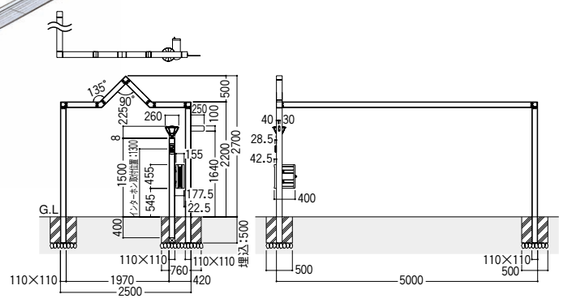

●写真及び印刷の特性上、実物の色調とは多少異なりますのでご了承ください。

ハーディーツェット

HD-17

アプローチに「ハーディーツェット」を並べたデザインレイアウト。
門扉とともに活用することで、住まいの印象度を高めます。

部材	基本部材L:2000	¥33,000
	基本部材L:3000×7	¥346,500
部品	エッジプレート×7	¥38,500
その他	オプション・部品類	¥83,500
	ニューエクジス門扉セット	¥145,800
	合計金額	¥647,300

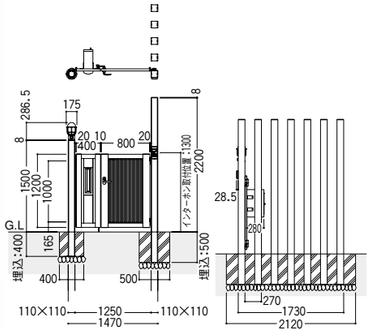

HD-18

L字型アーチ＆モデノスクリーンでプライバシーもしっかり確保。
アーチを組み込むことで一体感のあるアプローチ空間に。

部材	基本部材L:3000×4	¥198,000
	基本部材L:4760×2	¥157,200
部品	Lジョイント90°×2	¥66,000
	Tジョイント90°	¥38,500
	2DLジョイント90°	¥44,000
その他	オプション・部品類	¥101,100
	モデノスクリーンセット	¥576,800
	合計金額	¥1,181,600

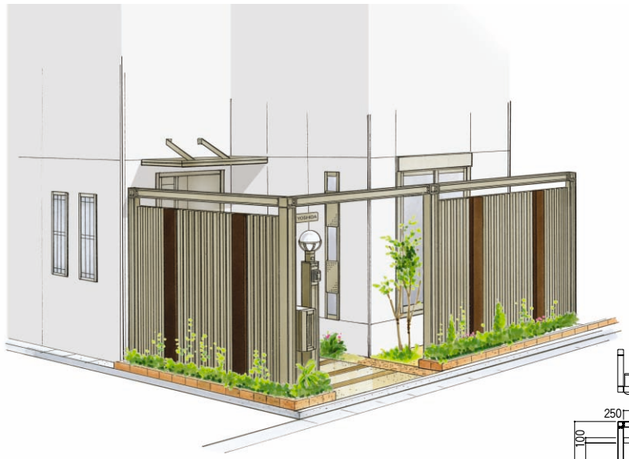

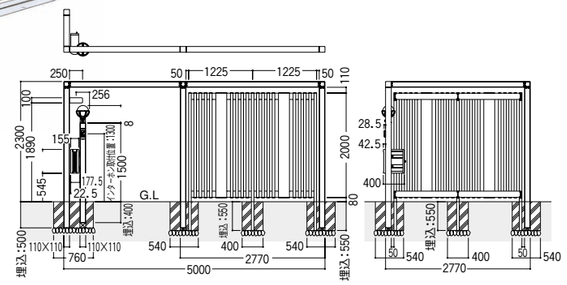

●表示価格は部材標準価格で、組立・運搬・取付工事費及び消費税は含まれておりません。
●事故、ケガ等を防止するために「使用上、施工上のご注意」をよく読んで、正常な取扱いをしてください。

ハーディーツェット

HD-19

モデノ門扉、モデノフェンス、モデノスクリーンでトータルコーディネート。
一体に創り込むことでまとまりあるエクステリアを演出します。

部材	基本部材L:2000	¥33,000
	基本部材L:3000×4	¥198,000
	基本部材L:4760×4	¥157,200
部品	Lジョイント90°×2	¥66,000
	Tジョイント90°	¥38,500
	2DLジョイント90°	¥44,000
その他	オプション・部品類	¥115,400
	モデノ門扉セット	¥236,900
	モデノフェンスセット（3スパン）	¥127,100
	モデノスクリーンセット	¥269,000
	合計金額	¥1,285,100

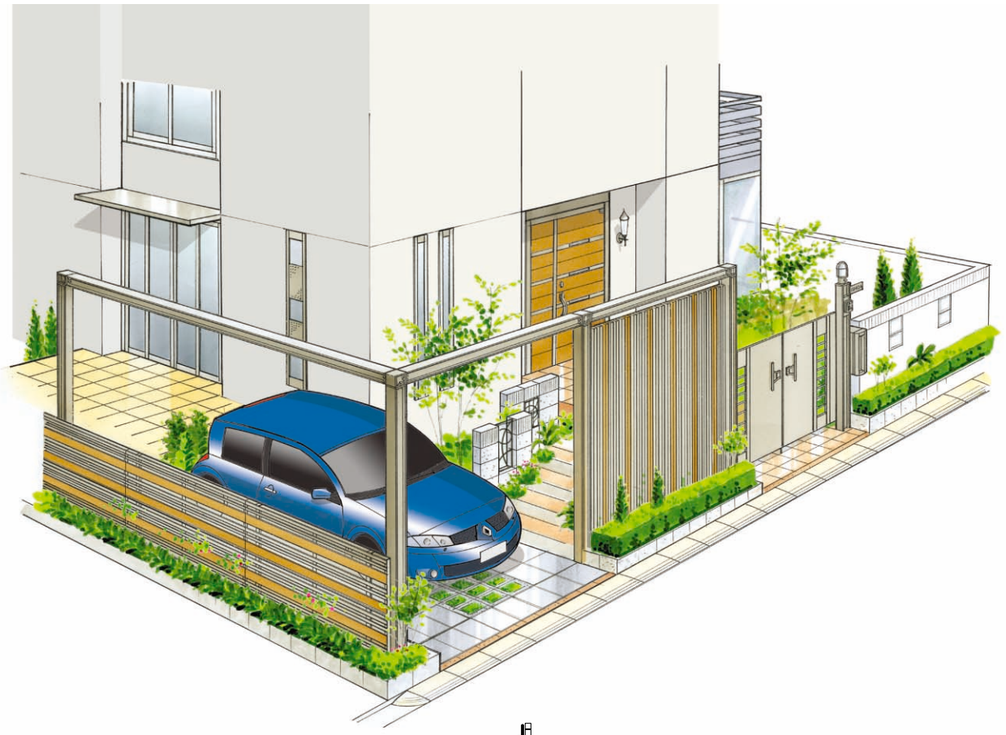

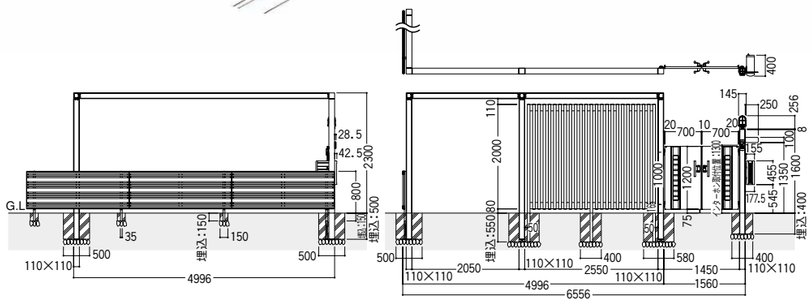

●写真及び印刷の特性上、実物の色調とは多少異なりますのでご了承ください。

ハーディーツェット

部品取付図

Lジョイント

90° 120° 135° 150°	●2方向（コーナー）を製作する場合に使用します。

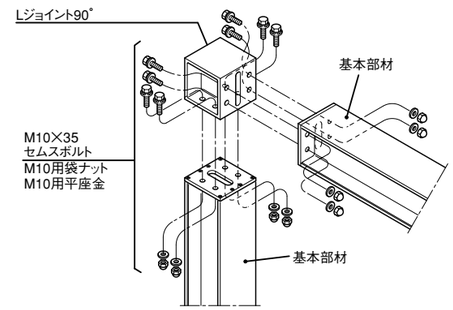

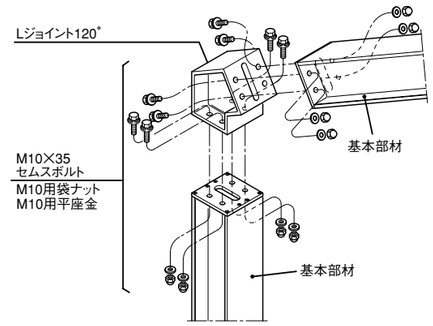

※Lジョイント135°・150°の場合も同じ要領で行ってください。

Tジョイント

90° 120° 135°	●3方向（コーナー）を製作する場合に使用します。

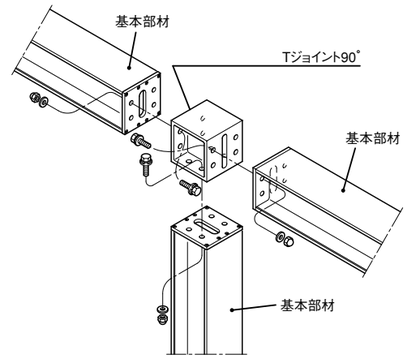

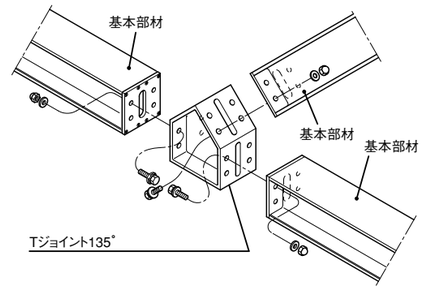

※Tジョイント120°の場合も同じ要領で行ってください。

Iジョイント

●直線2方向で使用します。

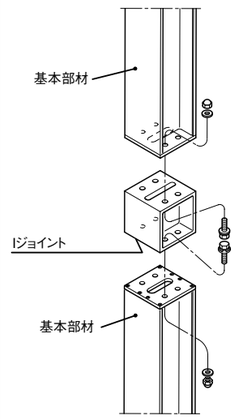

クロスジョイント

●クロス接合する場合に使用します。

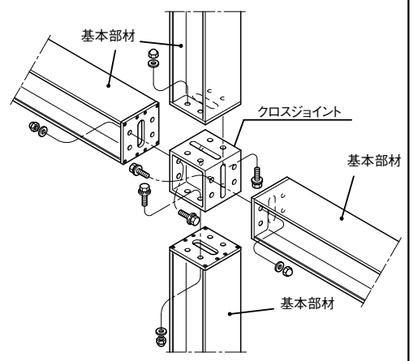

エンドブラケット

●エンドブラケットの取付け（端部）

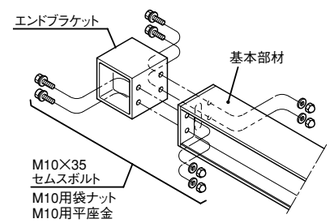

※Lジョイント以外はボルト・ナットは代表1ヶを図示しています。

●表示価格は部材標準価格で、組立・運搬・取付工事費及び消費税は含まれておりません。
●事故、ケガ等を防止するために「使用上、施工上のご注意」をよく読んで、正常な取扱いをしてください。

部品取付図

ジョイントの取付け

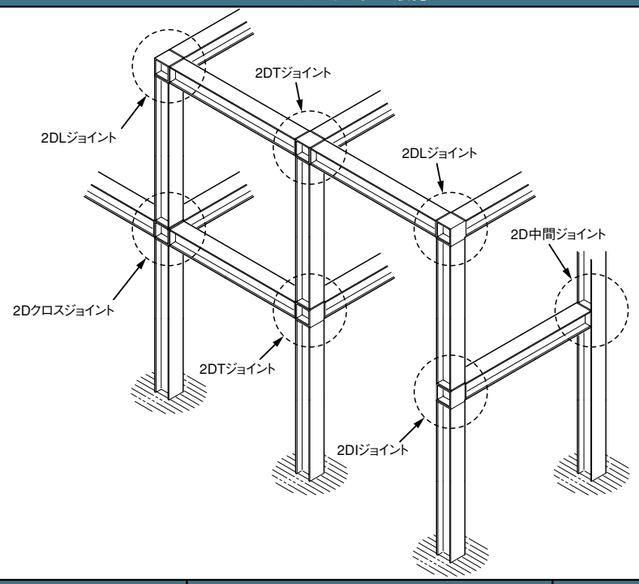

2DIジョイント

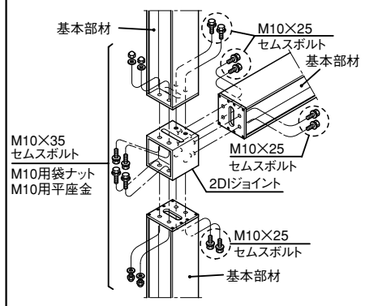

◌はM10×25セムスボルトを使用

2Dクロスジョイント

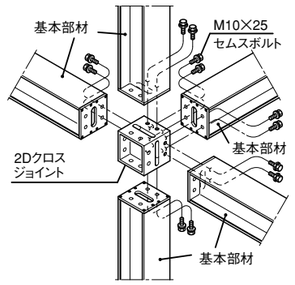

※図示のボルトはタップ穴への取付ボルトを示す
※他の取付穴には、M10×35セムスボルト、M10袋ナット、M10用平座金を使用すること

2D中間ジョイント

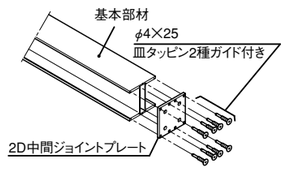

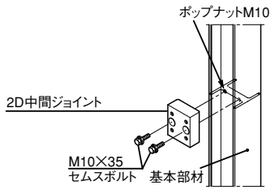

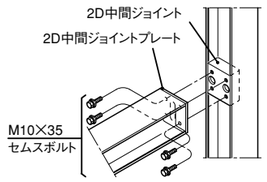

※特注にて部材のポップ加工を承ります。
別途、価格、納期をお問い合わせ下さい。

2DLジョイント90°

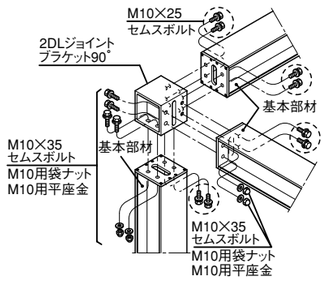

◌はM10×25セムスボルトを使用

2DTジョイント90°

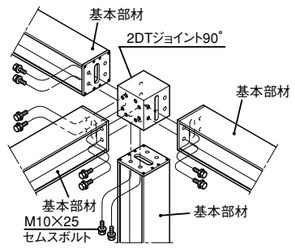

※図示のボルトはタップ穴への取付ボルトを示す
※他の取付穴には、M10×35セムスボルト、M10袋ナット、M10用平座金を使用すること

※Lジョイント以外はボルト・ナットは代表1ヶを図示しています。

●写真及び印刷の特性上、実物の色調とは多少異なりますのでご了承ください。

ハーディーツェット

部品取付図

鋳物サイン［特注品］

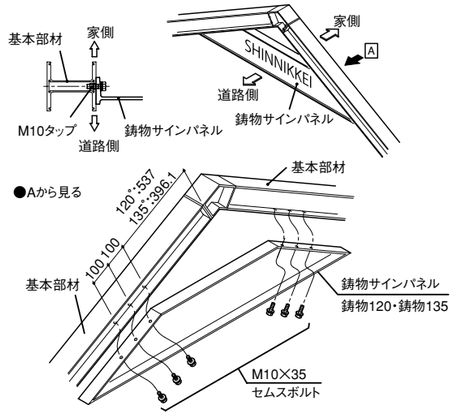

※特注にて部材のタップ加工を承ります。別途、価格・納期をお問い合わせ下さい。

インターホン台座

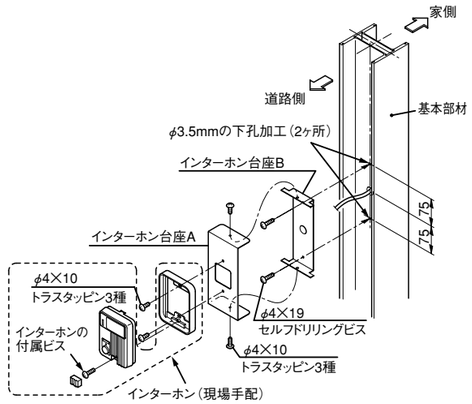

サイン

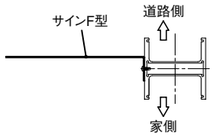

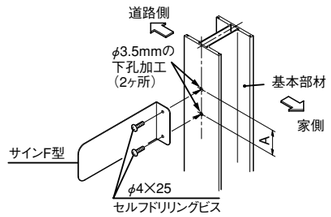

※A寸法は使用するサインの取付ビス孔ピッチに合わせて下さい。

照　明

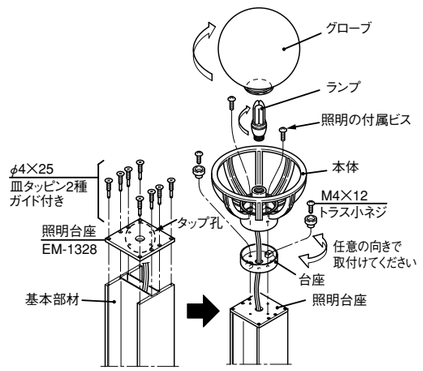

ポスト（アメリカンタイプ）

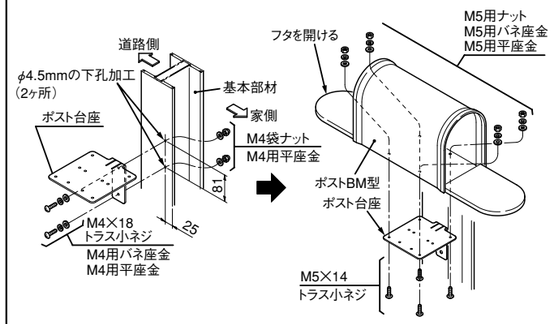

ポスト（たて型・横型）

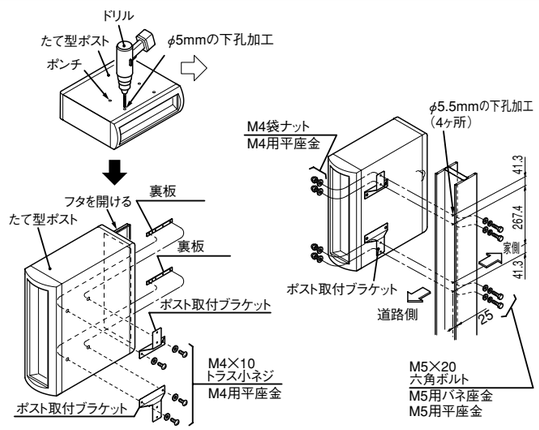

●表示価格は部材標準価格で、組立・運搬・取付工事費及び消費税は含まれておりません。
●事故、ケガ等を防止するために「使用上、施工上のご注意」をよく読んで、正常な取扱いをしてください。

強度基準

ポールタイプ

埋込み寸法：H2000以上の時500mm
H2000未満の時400mm　単位：mm

タイプ1		タイプ2		タイプ3		タイプ4	
H	2500以下	H	2210以下	H	2210以下	H	2210以下
				W	部材長さ:1000以下	W	部材長さ:1000以下

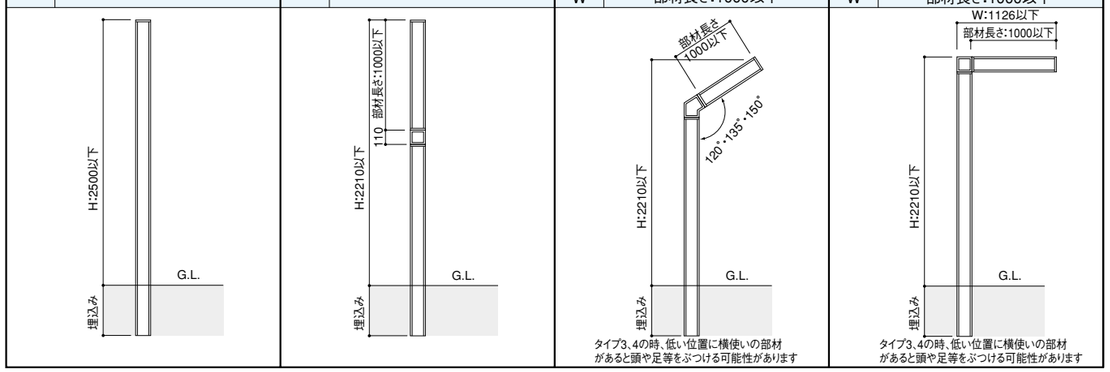

タイプ3、4の時、低い位置に横使いの部材があると頭や足等をぶつける可能性があります
タイプ3、4の時、低い位置に横使いの部材があると頭や足等をぶつける可能性があります

アーチタイプ

HもしくはH₁が2000以上の時500mm
HもしくはH₁が2000未満の時400mm　単位：mm

タイプ5		タイプ6		タイプ7			
H	2500以下	H	2500以下	H_1	3000以下	H_2	2500以下
W	4996以下	W	6362以下	W_1	3000以下	W_2	θが90°の時1490以下

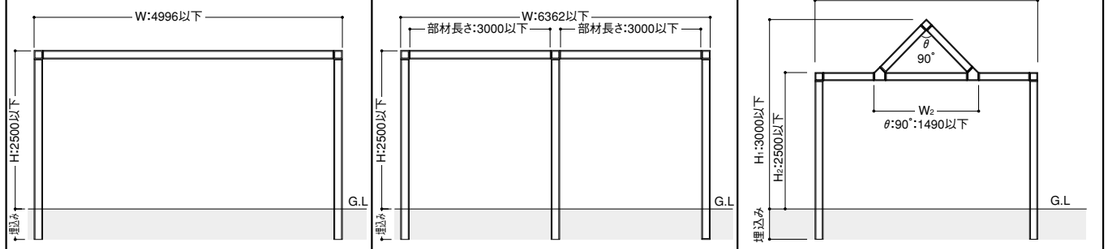

タイプ8				タイプ9				タイプ10			
H_1	3000以下	H_2	2500以下	H_1	3000以下	H_2	2500以下	H_1	3000以下	H_2	2500以下
W_1	3000以下	W_2	θが90°の時1400以下 θが120°の時1750以下	W	3000以下	—	—	W	3000以下	—	—

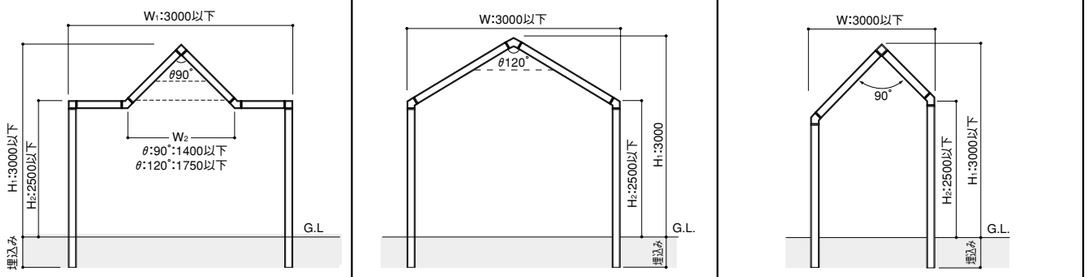

θが90°の時は鋳物サインパネル135°をお使いください。
θが120°の時　〃　120°　〃

θが90°の時は鋳物サインパネル135°をお使いください。
θが120°の時　〃　120°　〃

●写真及び印刷の特性上、実物の色調とは多少異なりますのでご了承ください。

強度基準

立体タイプ

埋込み寸法：H2000以上の時500mm
H2000未満の時400mm　単位：mm

タイプ11		タイプ12		タイプ13	
H	2500以下	H	2500以下	H	2500以下
W	4996以下	W	4996以下	W	6362以下
D	4996以下	D	4996以下	D	4996以下

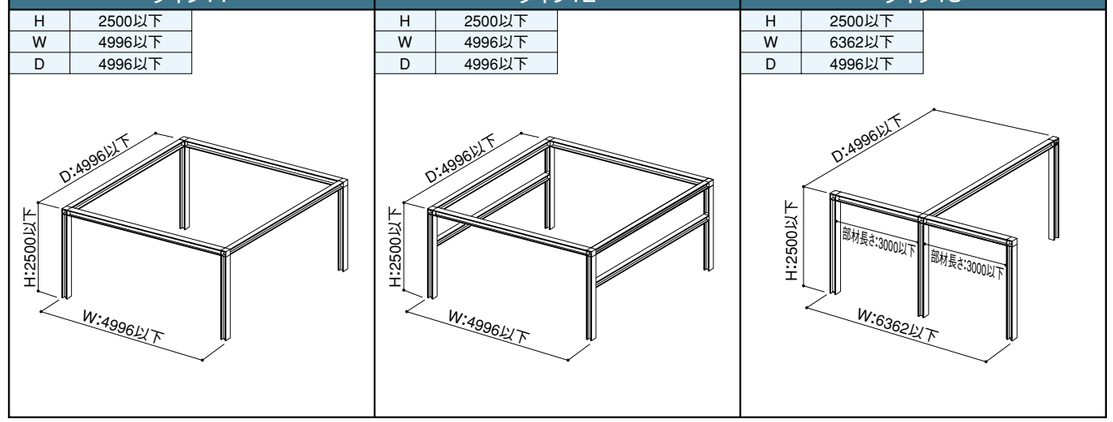

部材長さ算出表

単位：mm

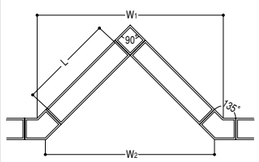

	数式
W_1より算出	$L=\sqrt{2}\times W1\div 2-176$
W_2より算出	$L=\sqrt{2}\times W2\div 2-111.6$

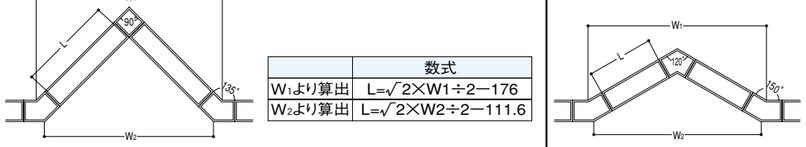

	数式
W_1より算出	$L=W1\div\sqrt{3}-179.5$
W_2より算出	$L=W2\div\sqrt{3}-145.5$

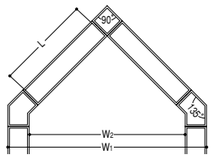

	数式
W_1より算出	$L=\sqrt{2}\times W1\div 2-221.6$
W_2より算出	$L=\sqrt{2}\times W2\div 2-66$

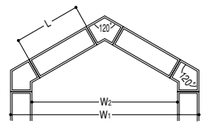

	数式
W_1より算出	$L=W1\div\sqrt{3}-243$
W_2より算出	$L=W2\div\sqrt{3}-116$

●商品については、商品仕様をご確認のうえ、製作限界範囲内の商品をご選択ください。
●組立て・取付けは、取扱説明書に基づいて正しく取付けてください。
●商品に貼付けられている注意ラベルをはがさないでください。
●ご使用の際は、ご使用上の手引き、または本体表示をよくお読みいただき、正しくお使いください。
●基本部材につきましては現場での切り始め等の加工が必要となります。
●登り降りやぶらさがる行為はおやめください。
●ブランコのひもなどの遊具を取付ないでください。製品が破損したり、遊具で遊んでいるお子様が転落や怪我をする危険があります。
●アルミ形材・アルミ鋳物の部分は、年1～2回の水洗いをしてください。
●アルミ製品は、夏場に長時間日光にさらされると、非常に熱くなる場合がありますのでご注意ください。
●形材の切断面は露出すると手などを切る恐れがあります。露出しないようにするか面取り加工で施すなど使用中に危険のないように処理してください。
●製作限界につきましては、強度基準範囲にて施工してください。

●表示価格は部材標準価格で、組立・運搬・取付工事費及び消費税は含まれておりません。
●事故、ケガ等を防止するために「使用上、施工上のご注意」をよく読んで、正常な取扱いをしてください。