e-システム［マルコポール・ミニマルコ］

寸法単位mm

■マルコポール・ミニマルコ納まり

●フォレスティトレリス

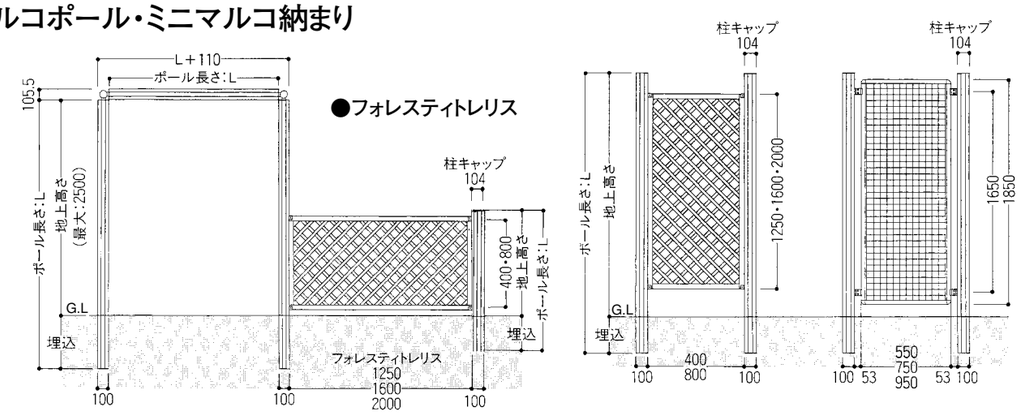

●マリオフェンス

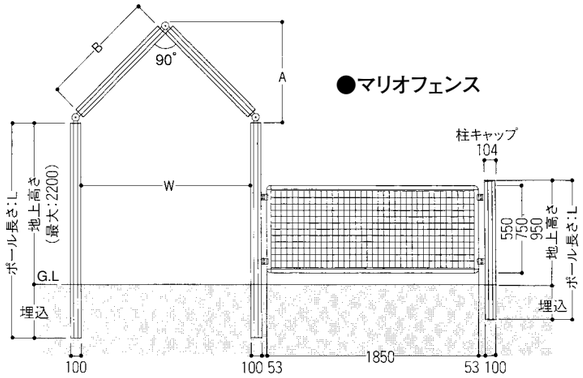

●三角アーチ寸法表(例)　単位mm

W寸法	A・B	最大高さ組立時寸法	角度
1450	A	868	90°
	B	986	
1650	A	968	90°
	B	1127	
頂点の角度を変えた時は寸法が異なります。			

※この仕様は、B寸法の部材が規格されています。

●形材門扉

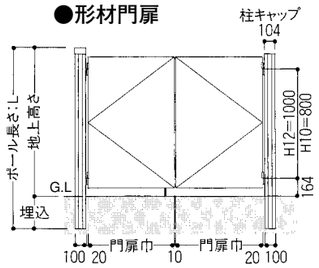

●アーチA型

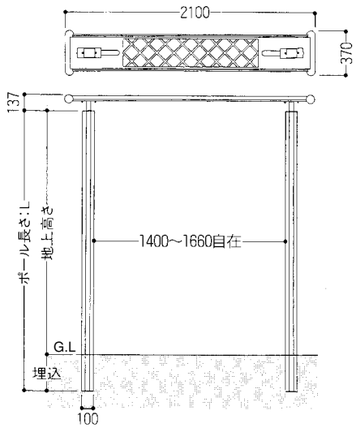

●ナチュランドフェンス

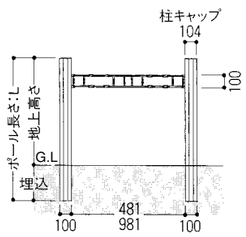

●ナチュランドトレリス

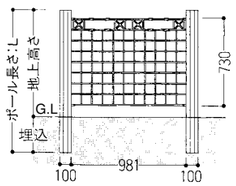

●鋳物門扉

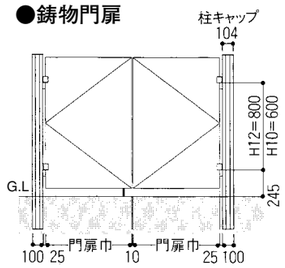

●アーチB型

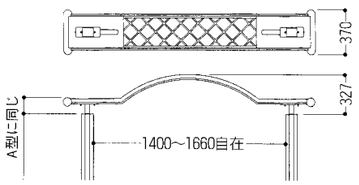

●ポールの埋込　単位mm

ポールの長さ:L	埋込寸法	地上高さ
＊3000	＊500	＊2500
＊3000	＊500	＊2200
2500	500	2000
2000	300(500)	1700(1500)
1800	300	1500
1600	300	1300
1400	300	1100
1200	300	900
1000	300	700

●ポール長さ2000の場合、ゲート仕様の時の埋込みは(　)内寸法となります。
●＊は三角ゲート柱地上高さ:2200の場合は、L:3000を使用し300ミリを切断のうえ埋込を500ミリとしてください。

●事故、ケガ等を防止するために「使用上、施工上のご注意」をよく読んで、正常な取扱いをしてください。

注
■取付けは、梱包内の取付説明書に従って、正常な組立・施工をしてください。
■照明など市販品取付けの時も同様にしてください。結線BOXまでの電線管埋設配管など電気工事店様とお打ち合わせの上、工事にかかってください。

■マルコポール・ミニマルコ納まり（この頁のマルコポールは、現場加工の必要な場合があります。）

●ミニマルコ(端部)＋ミニマルコ(端部)　●ミニマルコ(中間)＋ミニマルコ(中間)　●ミニマルコ(中間)＋ミニマルコ(端部)

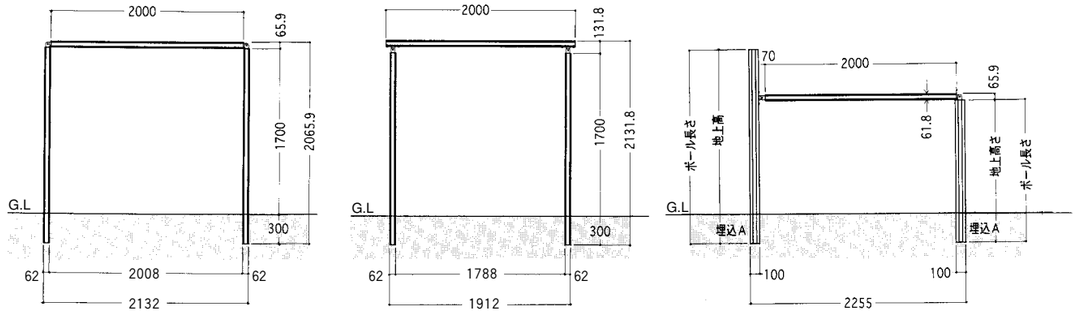

●三角アーチ

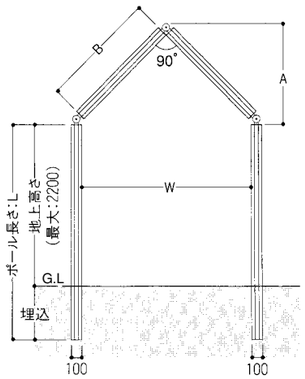

●中間∧型ゲート

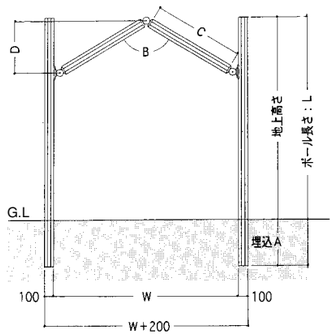

●柱(ポール)寸法表　単位mm

柱長さ	埋込A	地上高
2700	500	2200
2500	500	2000
2000	500	1500
1600	300	1300
1400	300	1100
1200	300	900
1000	300	700

●三角アーチ寸法表　単位mm

W寸法	A寸法	B寸法	角度
1000	643	667	90°
1200	688	809	90°
1800	800	1074	106°
2000	800	1155	112°
2500	800	1370	123°
頂点の角度を変えた時は寸法が異なります。			

●中間∧型ゲート寸法表　単位mm

W寸法	B角度	C寸法	D寸法
1100	90	505	472
	100	455	400
	118	397	300
1300	90	646	572
	98	596	500
	112	535	400
1550	90	823	687
	100	764	600
	110	703	500
	123	651	400
1750	90	964	796
	98	897	700
	107	835	600
	117	779	500
1900	95	1020	800
	103	955	700
	112	896	600
	122	844	500
2100	101	1096	800
	109	1036	700
	118	980	600
2600	114	1298	800
	121	1247	700

●∧型ゲート・連続ゲート

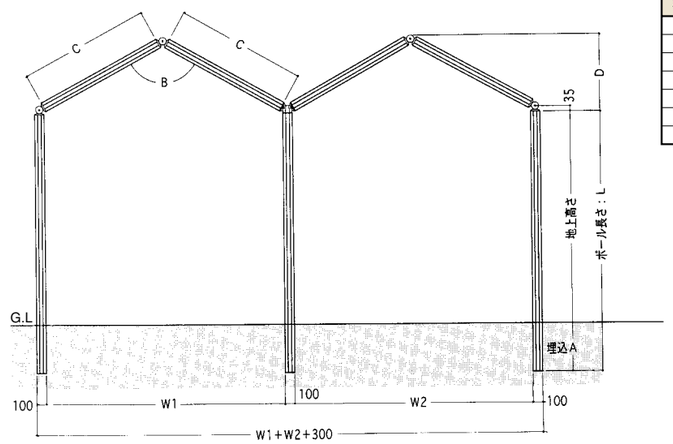

●柱(ポール)寸法表　単位mm

柱長さ	埋込A	地上高
2700	500	2200
2500	500	2000
2000	500	1500
1600	300	1300
1400	300	1100
1200	300	900
1000	300	700

●∧型ゲート・連続ゲート寸法表　単位mm

W寸法	B角度	C寸法	D寸法
1000	90	655	625
	92	637	599
	105	571	498
	120	516	398
1200	90	796	725
	92	778	699
	102	712	599
	114	653	497
1450	90	973	850
	94	938	800
	102	872	699
	112	813	599
	123	763	502
1650	90	1114	949
	93	1079	899
	101	1013	799
	109	952	699
	118	898	599
1800	105	1072	799
	113	1015	700
	123	963	599
2000	111	1170	799
	119	1116	698
2500	122	1366	799

寸法単位mm

■マルコポール柱 独立タイプ納まり

●埋込タイプ

2間×6尺

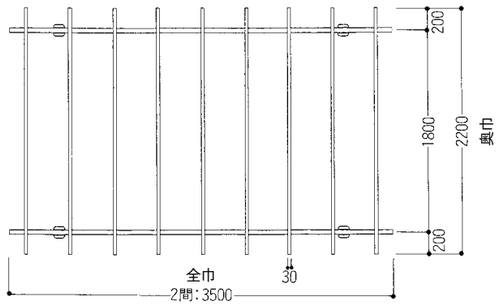

1.5間×6尺

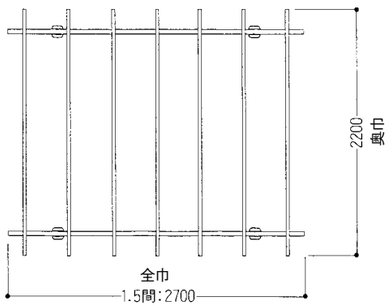

2間×6尺、1.5間×6尺共通

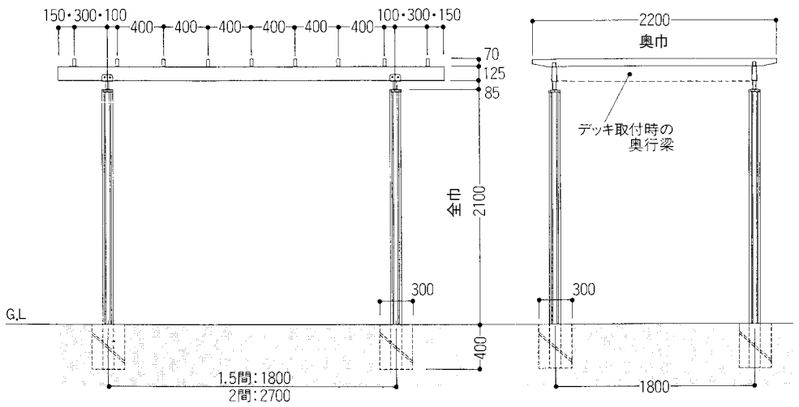

デッキ上取付用

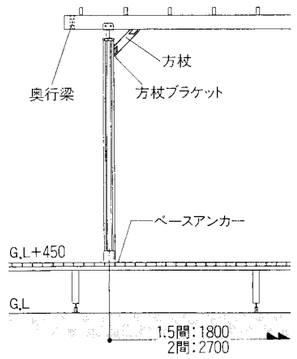

ご案内

●デッキの上に取り付ける場合には、必ず、デッキ上取付用部品セット、方杖、奥行梁を使用してください。

●ミニパーゴラ800

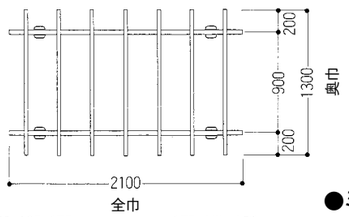

●ミニパーゴラ400

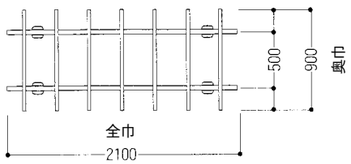

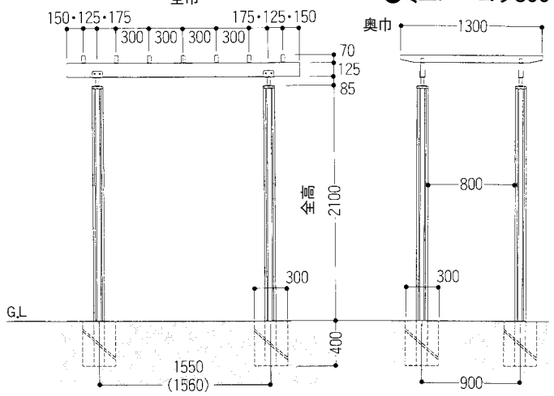

●全巾:1400の門扉をつけることができます。 鋳物門扉は(　)内寸法となります。
●側面にフォレスティトレリス(W:800・400)をつけることができます。

●事故、ケガ等を防止するために「使用上、施工上のご注意」をよく読んで、正常な取扱いをしてください。

注

■取付けは、梱包内の取付説明書に従って、正常な組立・施工をしてください。
■照明など市販品取付けの時も同様にしてください。結線BOXまでの電線管埋設配管など電気工事店様とお打ち合わせの上、工事にかかってください。

■木製組柱 独立タイプ納まり

●図は間口1.5間用で(　)内寸法は2間用です。
●2間用は母屋材が9本になります。

●埋込タイプ

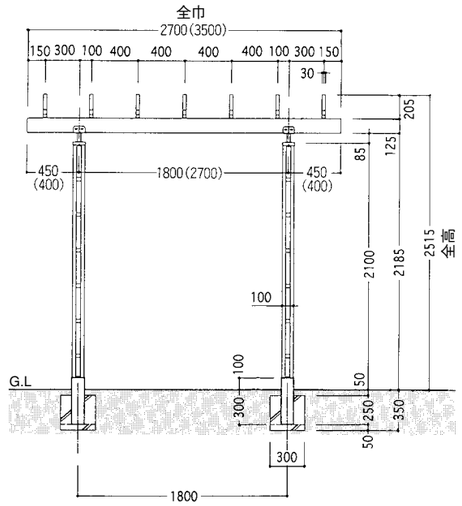

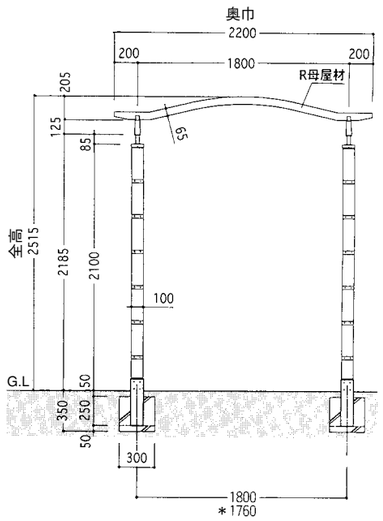

組柱デッキ上取付用部品

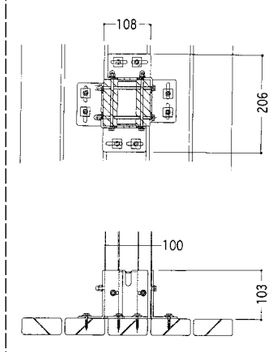

●必ずデッキ上部取付部品をご使用ください。

＊プレジール門扉等0812門扉を吊って、アーチとして使用する場合は、柱芯々寸法を1760mmにしてください。

●独立タイプ寸法表(マルコポール柱・木製組柱共通 埋込タイプ)　単位mm

	1.5間×6尺		2間×6尺		ミニパーゴラ400	ミニパーゴラ800
	直線母屋	直線+アール(R)母屋 アール(R)母屋	直線母屋	直線+アール(R)母屋 アール(R)母屋	直線母屋	直線母屋
全　巾	2700	2700	3500	3500	2100	2100
奥　巾	2200	2200	2200	2200	900	1300
全　高	2380	2515	2380	2515	2380	2380

※デッキ上取付けタイプの全高は、埋込タイプよりマルコポール柱・木製組柱共に100ミリ低くなります。

■マルコポール柱 壁付タイプ納まり

●壁付ブラケット取付け

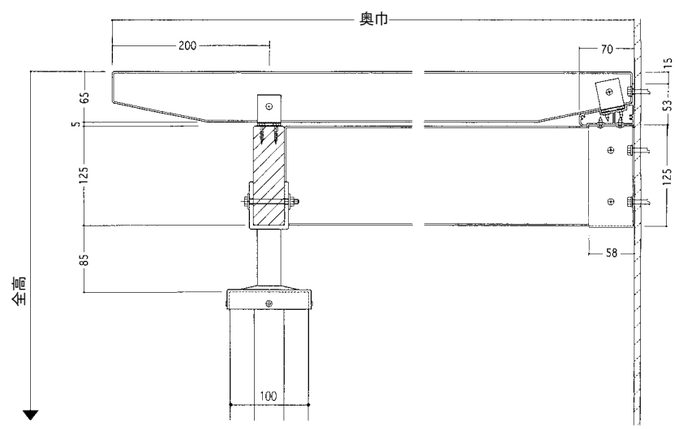

●壁付タイプ寸法表(埋込タイプ・デッキ上取付タイプ共通)　単位mm

	1.5間×6尺		2間×6尺	
	直線母屋	直線+アール(R)母屋 アール(R)母屋	直線母屋	直線+アール(R)母屋 アール(R)母屋
全　巾	2700	2700	3500	3500
奥　巾	2203	2203	2203	2203
全　高	2730	2865	2730	2865

e-システム［オーニング］

寸法単位mm

■オーニング納まり

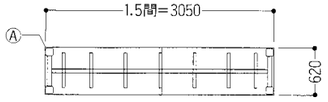

Ⓐは電手動式の電源引込み口(G.L+200)

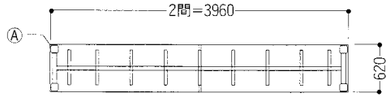

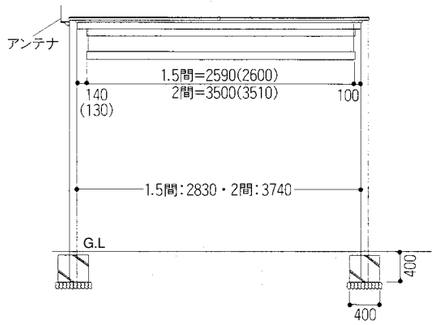

- (　)内は電手動式の寸法です。
- キャンバスの角度は施工時に設定してください。
- 両ウイングで両方とも電動の場合は、電動ボックスと無線ユニットを各2セット用意して取付けてください。

●事故、ケガ等を防止するために「使用上、施工上のご注意」をよく読んで、正常な取扱いをしてください。

注
- ■取付けは、梱包内の取付説明書に従って、正常な組立・施工をしてください。
- ■照明など市販品取付けの時も同様にしてください。結線BOXまでの電線管埋設配管など電気工事店様とお打ち合わせの上、工事にかかってください。

設定角度とGLまでの寸法

■片側

●出巾1.5m

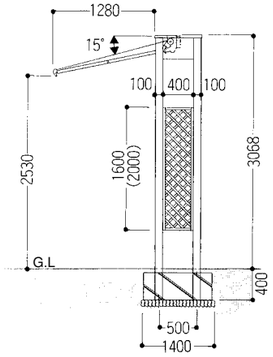

●出巾2m

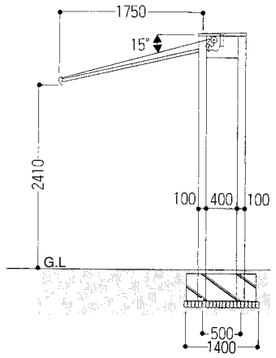

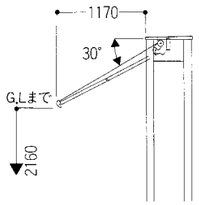

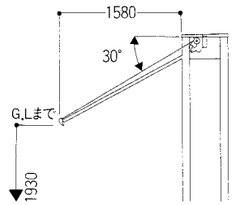

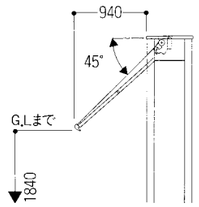

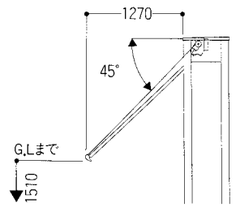

■両側

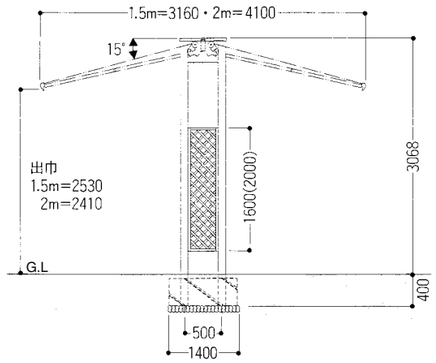

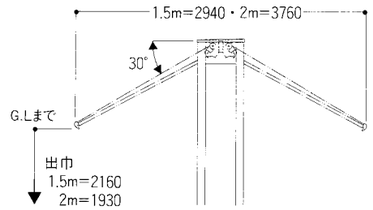

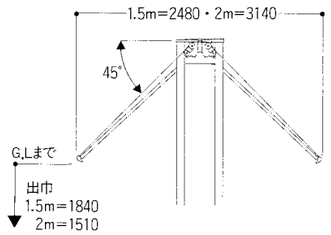

注
- ●電気工事は電気工事店へお願いしてください。
- ●屋根部やオーニング本体に乗ったり、ぶらさがったりしないでください。
- ●改造しないでください。
- ●間口サイズの違う部材や部品オーニングの取り付けはできません。必ず同一サイズのものを用意してください。