ニューエクジス門扉

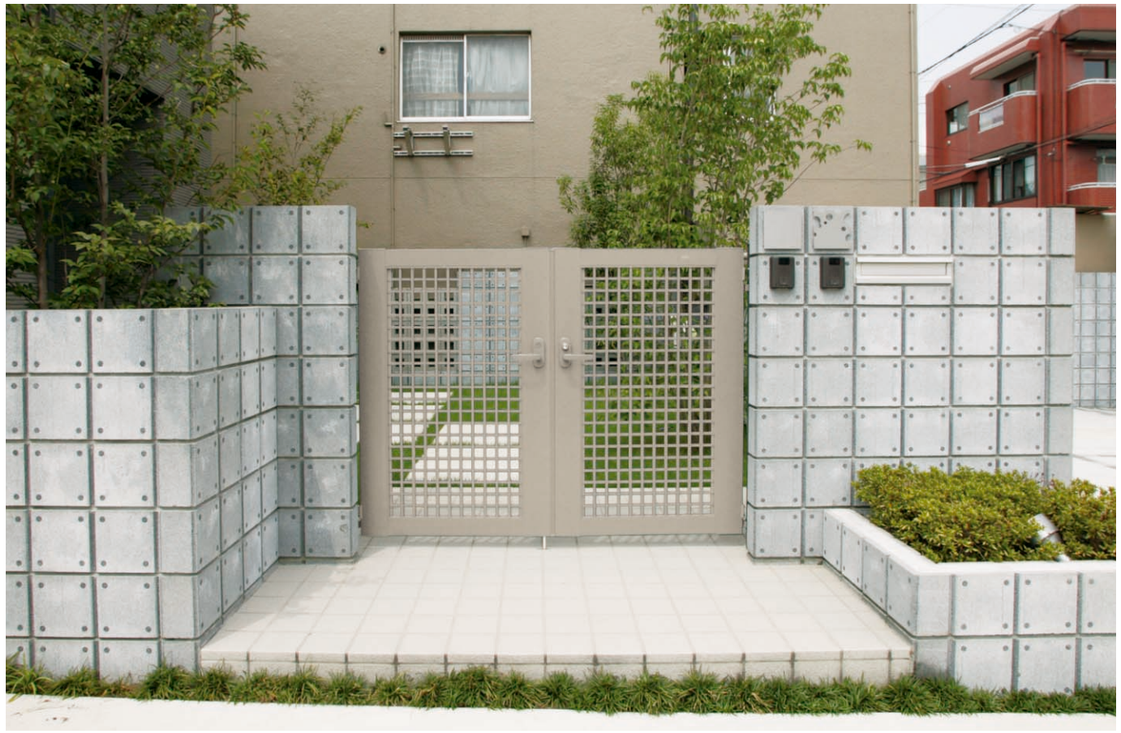

ニューエクジス門扉DD型

より卓越した存在感のあるニューエクジス門扉。

より卓越した存在感をもつニューエクジス門扉は、
門扉枠のバランスを整えた高級感のあるお求めやすい門扉です。
豊富なデザインの中からお選びいただけるので、
建物や周囲の環境にあわせたエクステリアがつくれます。

操作性とセキュリティ性能が高い錠 〔P.336〕

RH型錠［ラッチ錠］（エレガントシルバー）

YZD137GM

［ラッチ錠　鍵3コ
外：シリンダー　内：非常解装置つき
（サムターン同梱）］

PH型錠［プッシュプル錠］（エレガントシルバー）

YZD127GM

［プッシュプル錠
鍵3コ
外：シリンダー
内：非常解装置つき
（サムターン同梱）］

NB型錠［内掛錠］（ブラウン）

YZD101GM　表側

［内掛錠　鍵 3コ
外：シリンダー　内：サムターンツマミつき
（サムターンをはずすと非常解装置になります）］

RB型錠［ラッチ錠］（ブラウン）

YZD115GM　表側

［内掛錠　鍵 3コ
外：シリンダー　内：サムターンツマミつき
（サムターンをはずすと非常解装置になります）］

ポストつき袖扉〔P.412〕

ポストの設置ができない敷地や、ポストが必要な場合に便利な袖扉です。

MBC313GD

電気錠タイプ〔P.424〕

電気錠は、松下電工（株）とアイホン（株）の2システムに対応でき、周辺機器は市販品を接続してシステムアップが図れます。詳しくは、本文〔P.418〕をご覧ください。

MBC227GD

DA型［電気錠タイプ］両開き 門柱式

SHINNIKEI
●写真及び印刷の特性上、実物の色調とは多少異なりますのでご了承ください。

◆詳しくは〔P.24〕をご覧ください。

CB
ナビアスタイル〔P.146〕
グランド富岳 新峻岳
モテノ・ピュアスタイル エクサリオ・涼雅
形材門扉
ニューエクジス ニューエクジス〔大型タイプ〕
門扉用電気錠
セレビュー セレビューポスト付袖扉
ラクティス ニューセゾンダ
スーパー有峰 大型門扉 引戸グロース
大型門扉
〔P.1618〕

デザインバリエーション

●CBブラック　●CBブラウン　●CBステン　○ホワイト

DA型 ●●●○

DB型 ●●●

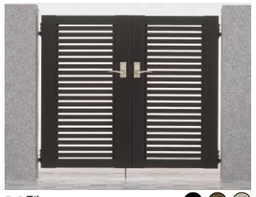

DC型 ●●●

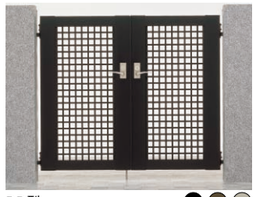

DD型 ●●●

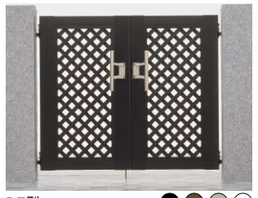

DE型 ●●●○

DG型 ●●●

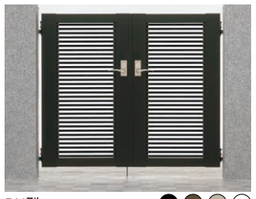

DH型 ●●●○

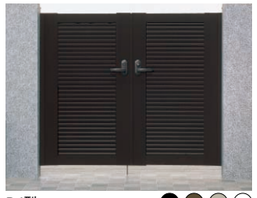

DJ型 ●●●○

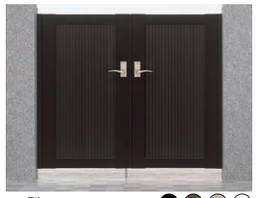

DN型 ●●●○

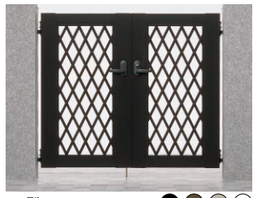

DP型 ●●●○

組合せサイズ

	H:1000	H:1200	H:1400	H:1600
両開き	W:600～W:900	W:600～W:900	W:700～W:900	W:800～W:900
片開き	W:600～W:900	W:600～W:900	W:700～W:900	W:800～W:900
3枚開き	—	W:800～W:900	W:800～W:900	—
4枚開き	—	W:800～W:900	W:800～W:900	—
親子開き	W:400＋W:600～W:900	W:400＋W:600～W:900	—	—

調整ヒンジ

●ドライバー1本で扉の調整、ブレ調整ができますから、施工調整がより容易で簡単になりました。
●現場でヒンジの組み替えを行うだけで、内開き・外開きに対応できます。
●門柱を埋め込んだ後でも内開き・外開きの変更が可能です。

MBH049G

落し錠

腰をかがめずに指1本で操作できる便利な落し錠です。操作レバーは扉の見込み面に設置し、シンプルにまとめました。

MBD128GD　MBD129GD

落し棒受け（別売品）

増設する場合にお使いください。
（ステンレス製）

PEJ089G

つり元カバー（別売品）

つり元のチリ隠しに別売でつり元カバーがあります。
（外開きには取り付けできません。）

MBC147GD

自動で扉を閉めるオートクローザ

MBA101G

温度センサー内蔵のオートクローザは、夏・冬の温度変化に影響の少ない一定の閉まり速度を保ちます。扉を約80°以上開けると停まるフリーストップ機構つき。

取り付け可能範囲

形　式		標準タイプ（内・外開き）
門柱式	両開き	●
	片開き	●
	3・4枚開き	—
直付式	両開き	—
	片開き	—
	3・4枚開き	—

ご案内　●オートクローザをご使用の時は、必ずラッチ錠・プッシュプル錠をお使いください。

大型タイプ 〔P.414〕

ニューエクジス門扉シリーズに、最大高さ2000、巾1100の［大型タイプ］があります。扉デザイン5タイプで、内掛錠・ラッチ錠・プッシュプル錠・電気錠が選べます。

MBC072G

DA型［大型タイプ］両開き 門柱式

足長落し錠部品

傾斜地に門扉を設置される場合、便利な足長落し錠部品があります。標準の落し棒にカートリッジ部品を取り付けることにより、地面（G.L.）から扉下面まで最大200ミリまでの対応ができます。

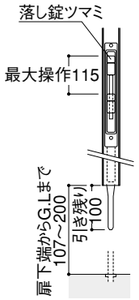

●表示価格は部材標準価格で、組立・運搬・取付工事費及び消費税は含まれておりません。
●事故、ケガ等を防止するために「使用上、施工上のご注意」をよく読んで、正常な取扱いをしてください。
SHINNIKEI

ニューエクジス門扉DA型

CBブラック　CBブラウン　CBステン　ホワイト

本体　アルミ形材

サイズオーダー

〈両開き・片開き扉の製作範囲〉

●巾：300≦W≦1200　●高：800≦H≦1600

※巾は、1mmピッチの増減となります。

参照ページ	
〈別冊〉規格価格表	〔P.178〕
納まり図	〔P.470〕
電気錠	〔P.418〕
大型タイプ	〔P.414〕

コーディネート商品参照ページ		
ポスト付袖扉	セレビューポスト付袖扉	〔P.412〕
フェンス	ニューエクジスフェンスDA型	〔P.728〕
カーポート	ファインポートシリーズ	〔P.994〕
カーゲート	ニューエクジスカーゲートDA型	〔P.1180〕
ウイングゲート	ニューエクジスウイングゲートA型	〔P.1140〕
引戸	エクジス引戸BA型	〔P.1208〕
スクリーンゲート	エクジススクリーンゲートDA型	〔P.1124〕

MBC203GD

両開き 門柱式 門扉サイズ:0712
RH型錠［ホワイト］

MBC331G

両開き 門柱式 門扉サイズ:0712 **NB型錠**［CBブラウン］

MBC241GD

親子開き 門柱式 門扉サイズ:0412＋0812
NB型錠［CBブラック］

MBC240GD

両開き門柱式門扉サイズ:0712 **PH型錠**［CBブラック］

MBC205GD

両開き 門柱式 門扉サイズ:0712 **RH型錠**［CBステン］

●写真及び印刷の特性上、実物の色調とは多少異なりますのでご了承ください。

ニューエクジス門扉DA型

適応錠

※組合せ価格［NB型錠使用価格］に加算額を加えた合計金額が、各錠の組合せ価格となります。

●錠については〔P.336〕をご覧ください。

NB型錠［内掛錠］

●加算額

両開き（親子）、3・4枚開き	¥0
片開き	¥0

RB型錠［ラッチ錠］

●加算額

両開き（親子）、3・4枚開き	＋¥9,400
片開き	＋¥7,000

RH型錠［ラッチ錠］

●加算額

両開き（親子）、3・4枚開き	＋¥11,300
片開き	＋¥ 9,300

●市販錠タイプもあります。〔P.336〕参照

PH型錠［プッシュプル錠］

●加算額

両開き（親子）、3・4枚開き	＋¥16,800
片開き	＋¥12,600

●市販錠タイプもあります。〔P.336〕参照

DA型組合せ価格［NB型錠使用価格］

サイズ呼称	本体寸法（1枚）mm 巾	高	両開き 門柱式	両開き 直付調整式	片開き 門柱式	片開き 直付調整式
0410	400	1000	―	―	¥68,700	¥53,700
0610	600	1000	¥111,100	¥93,600	¥70,400	¥55,400
0710	700	1000	¥113,700	¥96,200	¥71,700	¥56,700
0810	800	1000	¥116,500	¥99,000	¥73,100	¥58,100
0910	900	1000	¥119,100	¥101,600	¥74,400	¥59,400
0412	400	1200	―	―	¥72,900	¥55,400
0612	600	1200	¥117,200	¥97,900	¥74,900	¥57,400
0712	700	1200	¥119,800	¥100,500	¥76,200	¥58,700
0812	800	1200	¥122,400	¥103,100	¥77,500	¥60,000
0912	900	1200	¥125,200	¥105,900	¥78,900	¥61,400
0714	700	1400	¥148,100	¥108,200	¥103,600	¥64,000
0814	800	1400	¥150,700	¥110,800	¥104,900	¥65,300
0914	900	1400	¥153,100	¥113,200	¥106,100	¥66,500
0816	800	1600	¥162,400	¥118,100	¥113,100	¥68,800
0916	900	1600	¥169,000	¥124,700	¥116,400	¥72,100
1016	1000	1600	¥175,600	¥131,300	¥119,700	¥75,400

サイズ呼称	本体寸法（1枚）mm 巾	高	3枚開き 門柱式	3枚開き 直付調整式	4枚開き 門柱式	4枚開き 直付調整式
0812	800	1200	¥192,200	¥151,800	¥237,600	¥197,200
0912	900	1200	¥196,300	¥155,900	¥243,000	¥202,600
0814	800	1400	¥203,100	¥158,100	¥250,400	¥205,400
0914	900	1400	¥206,800	¥161,800	¥255,400	¥210,400

サイズ呼称	本体寸法（1枚）mm 巾	高	親子開き 門柱式	親子開き 直付調整式
0410＋0810	400＋800	1000	¥112,100	¥94,600
0412＋0812	400＋800	1200	¥117,800	¥98,500

●表中の寸法は、本体寸法になっています。納まり寸法については、納まり図にてご確認願います。

●電気錠があります。
〔P.418〕をご覧ください。

●ポスト付袖扉があります。
〔P.412〕をご覧ください。

別売品

名称	形式		価格
つり元カバー（内開き専用）	高:10用		¥2,000
	高:12用		¥2,200
	高:14用		¥2,500
	高:16用		¥2,700
オートクローザ	内開き	右勝手	¥36,300
		左勝手	¥36,300
	外開き	右勝手	¥36,300
		左勝手	¥36,300
キャスターセット	共通		¥3,900
落し棒受け	共通		¥3,600（4コ）

ご案内

●オートクローザは、門柱式の両・片開きの、内・外開きに取り付けができます。必ず、RB型錠・RH型錠・PH型錠のいずれかをご使用ください。
●外開きにはつり元カバーの取り付けができません。
●3枚・4枚開きには、キャスター（オプション）が取付可能です。
●NB型錠以外は、直付調整式の片開きはできません。

●寸法図（単位mm）サイズ：0712 MBC001H

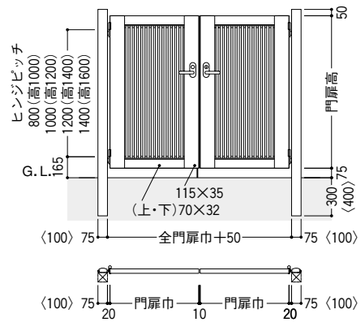

●〈　〉内寸法は高1400・1600の時です。

●格子寸法

	見付×見込（mm）
格子寸法	17.6×21.5
格子スキ間	15.7
格子ピッチ	33.3

コーディネート商品

NDC219GD

ニューエクジスフェンスDA型〔P.728〕

VHC196G

ニューエクジスウイングゲートA型〔P.1140〕

●表示価格は部材標準価格で、組立・運搬・取付工事費及び消費税は含まれておりません。
●事故、ケガ等を防止するために「使用上、施工上のご注意」をよく読んで、正常な取扱いをしてください。

ニューエクジス門扉DB型

CBブラック　CBブラウン　CBステン

本体　アルミ形材

サイズオーダー

〈両開き・片開き扉の製作範囲〉

●巾：300≦W≦1200　●高：800≦H≦1600

※巾は、1mmピッチの増減となります。

参照ページ	
〈別冊〉規格価格表	〔P.178〕
納まり図	〔P.470〕
電気錠	〔P.418〕

コーディネート商品参照ページ		
ポスト付袖扉	セレビューポスト付袖扉	〔P.412〕
フェンス	ニューエクジスフェンスDB型	〔P.728〕
カーポート	ファインポートシリーズ	〔P.994〕
カーゲート	ニューエクジスカーゲートDA型	〔P.1180〕
ウイングゲート	ニューエクジスウイングゲートA型	〔P.1140〕
引戸	エクジス引戸BB型	〔P.1210〕
スクリーンゲート	エクジススクリーンゲートDA型	〔P.1124〕

MBC332G

両開き 門柱式 門扉サイズ:0712 **PH型錠**〔CBステン〕

MBC243GD

親子開き 門柱式 門扉サイズ:0412＋0812
NB型錠〔CBブラック〕

MBC242G

両開き 門柱式 門扉サイズ:0712 **NB型錠**〔CBブラック〕

MBC206GD

両開き 門柱式 門扉サイズ:0712 **RH型錠**〔CBブラウン〕

●写真及び印刷の特性上、実物の色調とは多少異なりますのでご了承ください。

ニューエクジス門扉DB型

適応錠 ※組合せ価格〔NB型錠使用価格〕に加算額を加えた合計金額が、各錠の組合せ価格となります。

●錠については〔P.336〕をご覧ください。

NB型錠〔内掛錠〕

●加算額

両開き(親子)、3・4枚開き	¥0
片開き	¥0

RB型錠〔ラッチ錠〕

●加算額

両開き(親子)、3・4枚開き	＋¥9,400
片開き	＋¥7,000

RH型錠〔ラッチ錠〕

●加算額

両開き(親子)、3・4枚開き	＋¥11,300
片開き	＋¥ 9,300

●市販錠タイプもあります。〔P.336〕参照

PH型錠〔プッシュプル錠〕

●加算額

両開き(親子)、3・4枚開き	＋¥16,800
片開き	＋¥12,600

●市販錠タイプもあります。〔P.336〕参照

DB型組合せ価格 〔NB型錠使用価格〕

サイズ呼称	本体寸法(1枚)mm		両開き		片開き	
	巾	高	門柱式	直付調整式	門柱式	直付調整式
0410	400	1000	―	―	¥72,600	¥57,600
0610	600	1000	¥119,500	¥102,000	¥74,600	¥59,600
0710	700	1000	¥122,500	¥105,000	¥76,100	¥61,100
0810	800	1000	¥125,500	¥108,000	¥77,600	¥62,600
0910	900	1000	¥128,500	¥111,000	¥79,100	¥64,100
0412	400	1200	―	―	¥77,100	¥59,600
0612	600	1200	¥126,200	¥106,900	¥79,400	¥61,900
0712	700	1200	¥129,000	¥109,700	¥80,800	¥63,300
0812	800	1200	¥132,200	¥112,900	¥82,400	¥64,900
0912	900	1200	¥135,200	¥115,900	¥83,900	¥66,400
0714	700	1400	¥158,100	¥118,200	¥108,600	¥69,000
0814	800	1400	¥160,900	¥121,000	¥110,000	¥70,400
0914	900	1400	¥163,700	¥123,800	¥111,400	¥71,800

サイズ呼称	本体寸法(1枚)mm		3枚開き		4枚開き	
	巾	高	門柱式	直付調整式	門柱式	直付調整式
0812	800	1200	¥206,800	¥166,400	¥257,000	¥216,600
0912	900	1200	¥211,300	¥170,900	¥263,000	¥222,600
0814	800	1400	¥218,400	¥173,400	¥270,800	¥225,800
0914	900	1400	¥222,600	¥177,600	¥276,400	¥231,400

サイズ呼称	本体寸法(1枚)mm		親子開き	
	巾	高	門柱式	直付調整式
0410＋0810	400＋800	1000	¥120,500	¥103,000
0412＋0812	400＋800	1200	¥126,900	¥107,600

●表中の寸法は、本体寸法になっています。納まり寸法については、納まり図にてご確認願います。

別売品

名称	形式		価格
つり元カバー(内開き専用)	高:10用		¥2,000
	高:12用		¥2,200
	高:14用		¥2,500
	高:16用		¥2,700
オートクローザ	内開き	右勝手	¥36,300
		左勝手	¥36,300
	外開き	右勝手	¥36,300
		左勝手	¥36,300
キャスターセット	共通		¥3,900
落し棒受け	共通		¥3,600(4コ)

ご案内

●オートクローザは、門柱式の両・片開きの、内・外開きに取り付けができます。必ず、RB型錠・RH型錠・PH型錠のいずれかをご使用ください。
●外開きにはつり元カバーの取り付けができません。
●3枚・4枚開きには、キャスター(オプション)が取付可能です。
●NB型錠以外は、直付調整式の片開きはできません。

●電気錠があります。
〔P.418〕をご覧ください。

●ポスト付袖扉があります。
〔P.412〕をご覧ください。

●寸法図 (単位mm) サイズ：0712 MBC002H

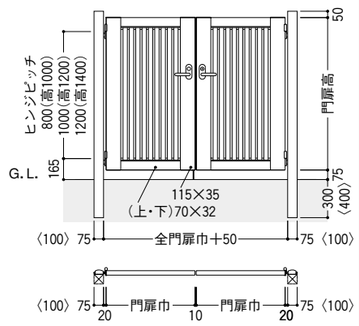

●〈　〉内寸法は高1400の時です。

●格子寸法

	見付×見込(mm)
格子寸法	34.3×21.5
格子スキ間	15.7
格子ピッチ	50

コーディネート商品

NDC085GD

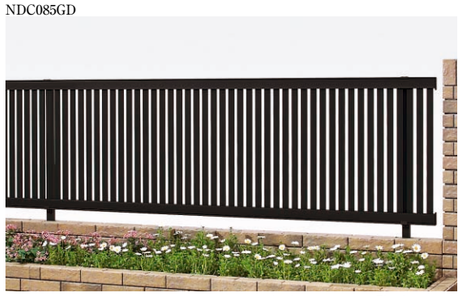

ニューエクジスフェンスDB型〔P.728〕

VHC196G

ニューエクジスウイングゲートA型〔P.1140〕

●表示価格は部材標準価格で、組立・運搬・取付工事費及び消費税は含まれておりません。
●事故、ケガ等を防止するために「使用上、施工上のご注意」をよく読んで、正常な取扱いをしてください。

ニューエクジス門扉DC型

CBブラック　CBブラウン　CBステン

本体　アルミ形材

サイズオーダー

〈両開き・片開き扉の製作範囲〉

●巾：300≦W≦1200　●高：800≦H≦1600

※高さは、1mmピッチの増減となります。

参照ページ	
〈別冊〉規格価格表	〔P.178〕
納まり図	〔P.470〕
電気錠	〔P.418〕

コーディネート商品参照ページ		
ポスト付袖扉	セレビューポスト付袖扉	〔P.412〕
フェンス	ニューエクジスフェンスDC型	〔P.730〕
カーポート	ファインポートシリーズ	〔P.994〕
カーゲート	ニューエクジスカーゲートDH型	〔P.1182〕
ウイングゲート	ニューエクジスウイングゲートH型	〔P.1142〕
引　戸	エクジス引戸BC型	〔P.1212〕
スクリーンゲート	エクジススクリーンゲートDH型	〔P.1128〕

MBC333G

両開き 門柱式 門扉サイズ:0712 **RH型錠**［CBブラック］

MBC245GD

親子開き 門柱式 門扉サイズ:0412＋0812
NB型錠［CBブラック］

MBC208GD

両開き 門柱式 門扉サイズ:0712 **PH型錠**［CBブラウン］

MBC137GD

両開き 門柱式 門扉サイズ:0712 **NB型錠**［CBステン］

●写真及び印刷の特性上、実物の色調とは多少異なりますのでご了承ください。

ニューエクジス門扉DC型

適応錠 ※組合せ価格［NB型錠使用価格］に加算額を加えた合計金額が、各錠の組合せ価格となります。

●錠については〔P.336〕をご覧ください。

NB型錠［内掛錠］

●加算額

両開き(親子)、3・4枚開き	¥0
片開き	¥0

RB型錠［ラッチ錠］

●加算額

両開き(親子)、3・4枚開き	＋¥9,400
片開き	＋¥7,000

RH型錠［ラッチ錠］

●加算額

両開き(親子)、3・4枚開き	＋¥11,300
片開き	＋¥ 9,300

●市販錠タイプもあります。〔P.336〕参照

PH型錠［プッシュプル錠］

●加算額

両開き(親子)、3・4枚開き	＋¥16,800
片開き	＋¥12,600

●市販錠タイプもあります。〔P.336〕参照

DC型組合せ価格［NB型錠使用価格］

サイズ呼称	本体寸法(1枚)mm		両開き		片開き	
	巾	高	門柱式	直付調整式	門柱式	直付調整式
0410	400	1000	―	―	¥75,000	¥60,000
0610	600	1000	¥124,700	¥107,200	¥77,200	¥62,200
0710	700	1000	¥127,900	¥110,400	¥78,800	¥63,800
0810	800	1000	¥131,100	¥113,600	¥80,400	¥65,400
0910	900	1000	¥134,500	¥117,000	¥82,100	¥67,100
0412	400	1200	―	―	¥79,600	¥62,100
0612	600	1200	¥131,600	¥112,300	¥82,100	¥64,600
0712	700	1200	¥134,800	¥115,500	¥83,700	¥66,200
0812	800	1200	¥138,200	¥118,900	¥85,400	¥67,900
0912	900	1200	¥141,400	¥122,100	¥87,000	¥69,500
0714	700	1400	¥163,900	¥124,000	¥111,500	¥71,900
0814	800	1400	¥167,300	¥127,400	¥113,200	¥73,600
0914	900	1400	¥170,300	¥130,400	¥114,700	¥75,100

サイズ呼称	本体寸法(1枚)mm		3枚開き		4枚開き	
	巾	高	門柱式	直付調整式	門柱式	直付調整式
0812	800	1200	¥215,800	¥175,400	¥269,000	¥228,600
0912	900	1200	¥220,600	¥180,200	¥275,400	¥235,000
0814	800	1400	¥228,000	¥183,000	¥283,600	¥238,600
0914	900	1400	¥232,500	¥187,500	¥289,600	¥244,600

サイズ呼称	本体寸法(1枚)mm		親子開き	
	巾	高	門柱式	直付調整式
0410＋0810	400＋800	1000	¥125,700	¥108,200
0412＋0812	400＋800	1200	¥132,400	¥113,100

●表中の寸法は、本体寸法になっています。納まり寸法については、納まり図にてご確認願います。

別売品

名称	形式		価格
つり元カバー（内開き専用）	高:10用		¥2,000
	高:12用		¥2,200
	高:14用		¥2,500
	高:16用		¥2,700
オートクローザ	内開き	右勝手	¥36,300
		左勝手	¥36,300
	外開き	右勝手	¥36,300
		左勝手	¥36,300
キャスターセット	共通		¥3,900
落し棒受け	共通		¥3,600（4コ）

ご案内

●オートクローザは、門柱式の両・片開きの、内・外開きに取り付けができます。必ず、RB型錠・RH型錠・PH型錠のいずれかをご使用ください。
●外開きにはつり元カバーの取り付けができません。
●3枚・4枚開きには、キャスター（オプション）が取付可能です。
●NB型錠以外は、直付調整式の片開きはできません。

●寸法図（単位mm）サイズ：0712　MBC003H

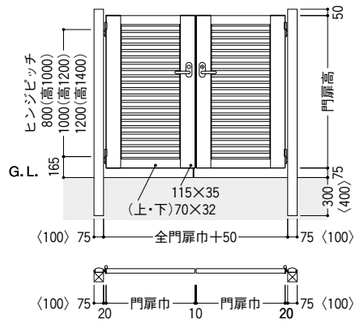

●〈　〉内寸法は高1400の時です。

●格子寸法

	見付×見込(mm)
格子寸法	34.3×21.5
格子スキ間	15.7
格子ピッチ	50

●電気錠があります。
〔P.418〕をご覧ください。

●ポスト付袖扉があります。
〔P.412〕をご覧ください。

コーディネート商品

NDC220GD

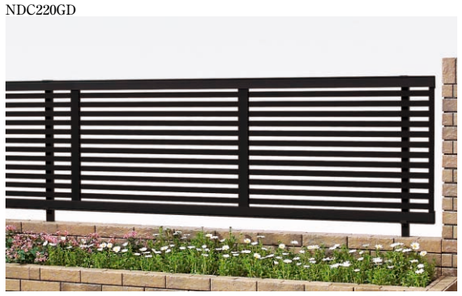

ニューエクジスフェンスDC型〔P.730〕

VHC200G

ニューエクジスウイングゲートH型〔P.1142〕

●表示価格は部材標準価格で、組立・運搬・取付工事費及び消費税は含まれておりません。
●事故、ケガ等を防止するために「使用上、施工上のご注意」をよく読んで、正常な取扱いをしてください。

ニューエクジス門扉DD型

CBブラック　CBブラウン　CBステン

本体　アルミ形材

サイズオーダー

〈両開き・片開き扉の製作範囲〉

●巾：300≦W≦1200　●高：800≦H≦1600

※製作寸法は、1mmピッチの増減となります。

参照ページ	
〈別冊〉規格価格表	〔P.178〕
納まり図	〔P.470〕
電気錠	〔P.418〕
大型タイプ	〔P.414〕

コーディネート商品参照ページ		
ポスト付袖扉	セレビューポスト付袖扉	〔P.412〕
フェンス	ニューエクジスフェンスDD型	〔P.730〕
カーポート	ファインポートシリーズ	〔P.994〕
カーゲート	ニューエクジスカーゲートDD型	〔P.1180〕
ウイングゲート	ニューエクジスウイングゲートD型	〔P.1140〕
引戸	エクジス引戸BD型	〔P.1214〕

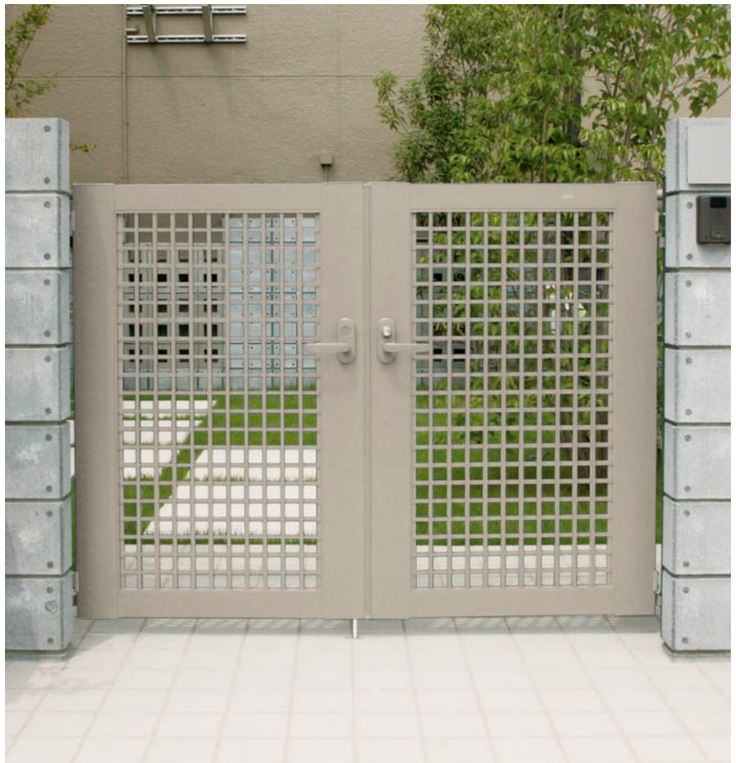

両開き 門柱式 門扉サイズ:0812 **NB型錠**［CBステン］

MBC247GD

親子開き 門柱式 門扉サイズ:0412＋0812
NB型錠［CBブラック］

MBC246GD

両開き 門柱式 門扉サイズ:0712 **RH型錠**［CBブラック］

MBC209GD

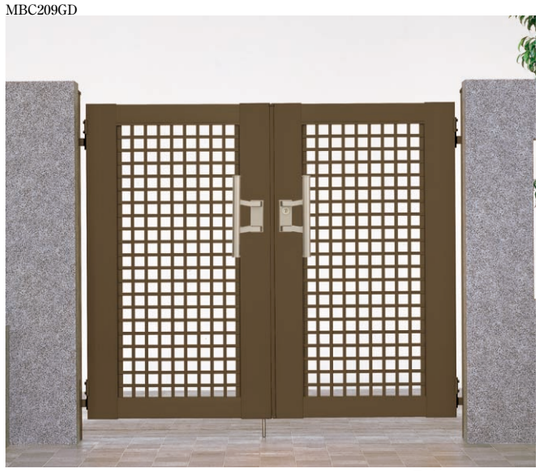

両開き 門柱式 門扉サイズ:0712 **PH型錠**［CBブラウン］

●写真及び印刷の特性上、実物の色調とは多少異なりますのでご了承ください。

ニューエクジス門扉DD型

適応錠 ※組合せ価格［NB型錠使用価格］に加算額を加えた合計金額が、各錠の組合せ価格となります。

●錠については〔P.336〕をご覧ください。

NB型錠
［内掛錠］

●加算額

両開き(親子)、3・4枚開き	¥0
片開き	¥0

RB型錠
［ラッチ錠］

●加算額

両開き(親子)、3・4枚開き	＋¥9,400
片開き	＋¥7,000

RH型錠
［ラッチ錠］

●加算額

両開き(親子)、3・4枚開き	＋¥11,300
片開き	＋¥ 9,300

●市販錠タイプもあります。〔P.336〕参照

PH型錠
［プッシュプル錠］

●加算額

両開き(親子)、3・4枚開き	＋¥16,800
片開き	＋¥12,600

●市販錠タイプもあります。〔P.336〕参照

DD型組合せ価格［NB型錠使用価格］

サイズ呼称	本体寸法(1枚)mm 巾	高	両開き 門柱式	両開き 直付調整式	片開き 門柱式	片開き 直付調整式
0410	400	1000	―	―	¥75,000	¥60,000
0610	600	1000	¥124,700	¥107,200	¥77,200	¥62,200
0710	700	1000	¥127,900	¥110,400	¥78,800	¥63,800
0810	800	1000	¥131,100	¥113,600	¥80,400	¥65,400
0910	900	1000	¥134,500	¥117,000	¥82,100	¥67,100
0412	400	1200	―	―	¥79,600	¥62,100
0612	600	1200	¥131,600	¥112,300	¥82,100	¥64,600
0712	700	1200	¥134,800	¥115,500	¥83,700	¥66,200
0812	800	1200	¥138,200	¥118,900	¥85,400	¥67,900
0912	900	1200	¥141,400	¥122,100	¥87,000	¥69,500
0714	700	1400	¥163,900	¥124,000	¥111,500	¥71,900
0814	800	1400	¥167,300	¥127,400	¥113,200	¥73,600
0914	900	1400	¥170,300	¥130,400	¥114,700	¥75,100
0816	800	1600	¥172,800	¥128,500	¥118,300	¥74,000
0916	900	1600	¥179,400	¥135,100	¥121,600	¥77,300
1016	1000	1600	¥186,000	¥141,700	¥124,900	¥80,600

サイズ呼称	本体寸法(1枚)mm 巾	高	3枚開き 門柱式	3枚開き 直付調整式	4枚開き 門柱式	4枚開き 直付調整式
0812	800	1200	¥215,800	¥175,400	¥269,000	¥228,600
0912	900	1200	¥220,600	¥180,200	¥275,400	¥235,000
0814	800	1400	¥228,000	¥183,000	¥283,600	¥238,600
0914	900	1400	¥232,500	¥187,500	¥289,600	¥244,600

サイズ呼称	本体寸法(1枚)mm 巾	高	親子開き 門柱式	親子開き 直付調整式
0410＋0810	400＋800	1000	¥125,700	¥108,200
0412＋0812	400＋800	1200	¥132,400	¥113,100

●表中の寸法は、本体寸法になっています。納まり寸法については、納まり図にてご確認願います。

別売品

名称	形式		価格
つり元カバー（内開き専用）	高:10用		¥2,000
	高:12用		¥2,200
	高:14用		¥2,500
	高:16用		¥2,700
オートクローザ	内開き	右勝手	¥36,300
		左勝手	¥36,300
	外開き	右勝手	¥36,300
		左勝手	¥36,300
キャスターセット	共通		¥3,900
落し棒受け	共通		¥3,600（4コ）

ご案内

●オートクローザは、門柱式の両・片開きの、内・外開きに取り付けができます。必ず、RB型錠・RH型錠・PH型錠のいずれかをご使用ください。
●外開きにはつり元カバーの取り付けができません。
●3枚・4枚開きには、キャスター（オプション）が取付可能です。
●NB型錠以外は、直付調整式の片開きはできません。

●寸法図（単位mm）サイズ：0712　MBC004H

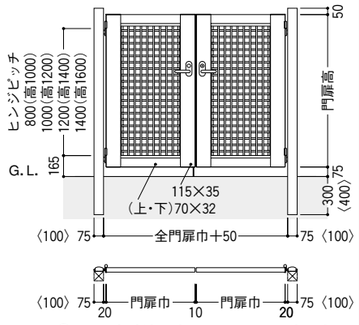

●〈　〉内寸法は高1400・1600の時です。

●格子寸法

	見付×見込(mm)
格子寸法	(たて)12×21.5(よこ)12×8
格子スキ間	38×38
格子ピッチ	(たて)50×(よこ)50

●電気錠があります。
〔P.418〕をご覧ください。

●ポスト付袖扉があります。
〔P.412〕をご覧ください。

コーディネート商品

MBC317GD

セレビューポスト付袖扉〔P.412〕

NDC087GD

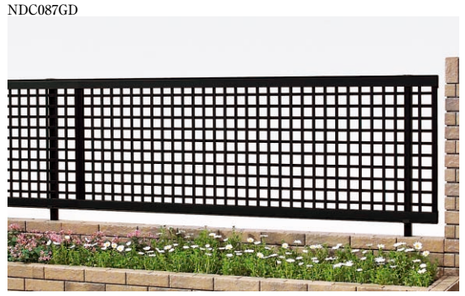

ニューエクジスフェンスDD型〔P.730〕

VHC198G

ニューエクジスウイングゲートD型〔P.1140〕

●表示価格は部材標準価格で、組立・運搬・取付工事費及び消費税は含まれておりません。
●事故、ケガ等を防止するために「使用上、施工上のご注意」をよく読んで、正常な取扱いをしてください。

ニューエクジス門扉DE型

CBブラック　CBブラウン　CBステン　ホワイト

本体　アルミ形材

サイズオーダー

〈両開き・片開き扉の製作範囲〉

●巾:400≦W≦1200　●高:800≦H≦1600

※巾は、100mmピッチの増減となります。

参照ページ	
〈別 冊〉規格価格表	〔P.178〕
納まり図	〔P.470〕
電気錠	〔P.418〕

コーディネート商品参照ページ		
ポスト付袖扉	セレビューポスト付袖扉	〔P.412〕
フェンス	ニューエクジスフェンスDE型	〔P.732〕
カーポート	ファインポートシリーズ	〔P.994〕
カーゲート	ニューエクジスカーゲートDP型	〔P.1182〕
ウイングゲート	ニューエクジスウイングゲートP型	〔P.1144〕
引　戸	エクジス引戸BE型	〔P.1216〕

MBC044GD

両開き 門柱式 門扉サイズ:0712
NB型錠［ホワイト］

MBC334G

両開き 門柱式 門扉サイズ:0712 **NB型錠**［CBブラウン］

MBC249GD

親子開き 門柱式 門扉サイズ:0412＋0812
NB型錠［CBブラック］

MBC248GD

両開き 門柱式 門扉サイズ:0712 **PH型錠**［CBブラック］

MBC210GD

両開き 門柱式 門扉サイズ:0712 **NB型錠**［CBステン］

●写真及び印刷の特性上、実物の色調とは多少異なりますのでご了承ください。

ニューエクジス門扉DE型

適応錠 ※組合せ価格［NB型錠使用価格］に加算額を加えた合計金額が、各錠の組合せ価格となります。

●錠については〔P.336〕をご覧ください。

NB型錠
［内掛錠］

●加算額

両開き(親子)、3・4枚開き	¥0
片開き	¥0

RB型錠
［ラッチ錠］

●加算額

両開き(親子)、3・4枚開き	＋¥9,400
片開き	＋¥7,000

RH型錠
［ラッチ錠］

●加算額

両開き(親子)、3・4枚開き	＋¥11,300
片開き	＋¥ 9,300

●市販錠タイプもあります。〔P.336〕参照

PH型錠
［プッシュプル錠］

●加算額

両開き(親子)、3・4枚開き	＋¥16,800
片開き	＋¥12,600

●市販錠タイプもあります。〔P.336〕参照

DE型組合せ価格　［NB型錠使用価格］

サイズ呼称	本体寸法(1枚)mm		両開き		片開き	
	巾	高	門柱式	直付調整式	門柱式	直付調整式
0410	400	1000	―	―	¥82,000	¥67,000
0610	600	1000	¥139,500	¥122,000	¥84,600	¥69,600
0710	700	1000	¥143,300	¥125,800	¥86,500	¥71,500
0810	800	1000	¥147,300	¥129,800	¥88,500	¥73,500
0910	900	1000	¥151,100	¥133,600	¥90,400	¥75,400
0412	400	1200	―	―	¥87,100	¥69,600
0612	600	1200	¥147,400	¥128,100	¥90,000	¥72,500
0712	700	1200	¥151,400	¥132,100	¥92,000	¥74,500
0812	800	1200	¥155,200	¥135,900	¥93,900	¥76,400
0912	900	1200	¥159,200	¥139,900	¥95,900	¥78,400
0714	700	1400	¥181,500	¥141,600	¥120,300	¥80,700
0814	800	1400	¥185,500	¥145,600	¥122,300	¥82,700
0914	900	1400	¥189,100	¥149,200	¥124,100	¥84,500

サイズ呼称	本体寸法(1枚)mm		3枚開き		4枚開き	
	巾	高	門柱式	直付調整式	門柱式	直付調整式
0812	800	1200	¥241,400	¥201,000	¥303,200	¥262,800
0912	900	1200	¥247,300	¥206,900	¥311,000	¥270,600
0814	800	1400	¥255,300	¥210,300	¥320,000	¥275,000
0914	900	1400	¥260,700	¥215,700	¥327,200	¥282,200

サイズ呼称	本体寸法(1枚)mm		親子開き	
	巾	高	門柱式	直付調整式
0410＋0810	400＋800	1000	¥140,800	¥123,300
0412＋0812	400＋800	1200	¥148,400	¥129,100

●表中の寸法は、本体寸法になっています。納まり寸法については、納まり図にてご確認願います。

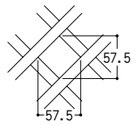

●格子寸法

	見付×見込(mm)
格子寸法	30×8
格子スキ間	57.5

●電気錠があります。
〔P.418〕をご覧ください。

●ポスト付袖扉があります。
〔P.412〕をご覧ください。

別売品

名称	形式		価格
つり元カバー(内開き専用)	高:10用		¥2,000
	高:12用		¥2,200
	高:14用		¥2,500
	高:16用		¥2,700
オートクローザ	内開き	右勝手	¥36,300
		左勝手	¥36,300
	外開き	右勝手	¥36,300
		左勝手	¥36,300
キャスターセット	共通		¥3,900
落し棒受け	共通		¥3,600(4コ)

ご案内

●オートクローザは、門柱式の両・片開きの、内・外開きに取り付けができます。必ず、RB型錠・RH型錠・PH型錠のいずれかをご使用ください。
●外開きにはつり元カバーの取り付けができません。
●3枚・4枚開きには、キャスター(オプション)が取付可能です。
●NB型錠以外は、直付調整式の片開きはできません。

●寸法図　(単位mm)　サイズ:0712　MBC005H

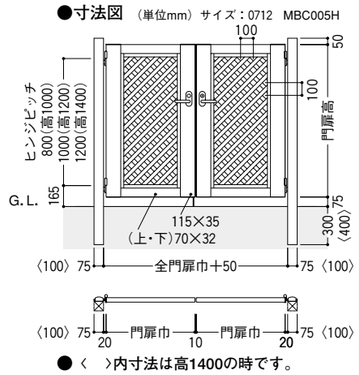

●〈　〉内寸法は高1400の時です。

コーディネート商品

MBC313GD

セレビューポスト付袖扉〔P.412〕

NDC221GD

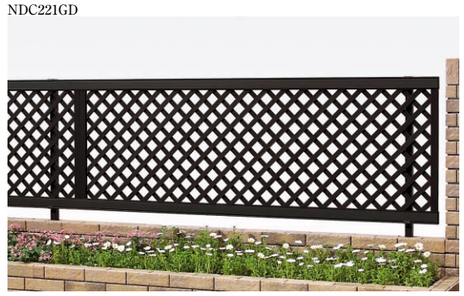

ニューエクジスフェンスDE型〔P.732〕

VHC202G

ニューエクジスウイングゲートP型〔P.1144〕

●表示価格は部材標準価格で、組立・運搬・取付工事費及び消費税は含まれておりません。
●事故、ケガ等を防止するために「使用上、施工上のご注意」をよく読んで、正常な取扱いをしてください。

ニューエクジス門扉DG型

CBブラック　CBブラウン　CBステン

本体　アルミ形材

サイズオーダー

〈両開き・片開き扉の製作範囲〉

●巾:300≦W≦1200　●高:800≦H≦1600

参照ページ	
〈別 冊〉規格価格表	〔P.178〕
納まり図	〔P.470〕
電気錠	〔P.418〕

コーディネート商品参照ページ		
ポスト付袖扉	セレビューポスト付袖扉	〔P.412〕
フェンス	ニューエクジスフェンスDG型	〔P.732〕
カーポート	ファインポートシリーズ	〔P.994〕
カーゲート	ニューエクジスカーゲートDG型	〔P.1180〕
ウイングゲート	ニューエクジスウイングゲートG型	〔P.1142〕
スクリーンゲート	エクジススクリーンゲートDG型	〔P.1126〕

MBC251G

両開き 門柱式 門扉サイズ:0712
NB型錠〔CBブラック〕

MBC335G

両開き 門柱式 門扉サイズ:0712 **PH型錠**〔CBブラック〕

MBC252GD

親子開き 門柱式 門扉サイズ:0412＋0812
NB型錠〔CBブラック〕

MBC237GD

両開き 門柱式 門扉サイズ:0712 **NB型錠**〔CBブラウン〕

MBC211GD

両開き 門柱式 門扉サイズ:0712 **RH型錠**〔CBステン〕

SHINNIKEI　●写真及び印刷の特性上、実物の色調とは多少異なりますのでご了承ください。

ニューエクジス門扉DG型

適応錠 ※組合せ価格［NB型錠使用価格］に加算額を加えた合計金額が、各錠の組合せ価格となります。

●錠については〔P.336〕をご覧ください。

NB型錠
［内掛錠］

●加算額

両開き(親子)、3・4枚開き	¥0
片開き	¥0

RB型錠
［ラッチ錠］

●加算額

両開き(親子)、3・4枚開き	＋¥9,400
片開き	＋¥7,000

RH型錠
［ラッチ錠］

●加算額

両開き(親子)、3・4枚開き	＋¥11,300
片開き	＋¥ 9,300

●市販錠タイプもあります。〔P.336〕参照

PH型錠
［プッシュプル錠］

●加算額

両開き(親子)、3・4枚開き	＋¥16,800
片開き	＋¥12,600

●市販錠タイプもあります。〔P.336〕参照

DG型組合せ価格［NB型錠使用価格］

サイズ呼称	本体寸法(1枚)mm		両開き		片開き	
	巾	高	門柱式	直付調整式	門柱式	直付調整式
0410	400	1000	―	―	¥82,000	¥67,000
0610	600	1000	¥139,500	¥122,000	¥84,600	¥69,600
0710	700	1000	¥143,300	¥125,800	¥86,500	¥71,500
0810	800	1000	¥147,300	¥129,800	¥88,500	¥73,500
0910	900	1000	¥151,100	¥133,600	¥90,400	¥75,400
0412	400	1200	―	―	¥87,100	¥69,600
0612	600	1200	¥147,400	¥128,100	¥90,000	¥72,500
0712	700	1200	¥151,400	¥132,100	¥92,000	¥74,500
0812	800	1200	¥155,200	¥135,900	¥93,900	¥76,400
0912	900	1200	¥159,200	¥139,900	¥95,900	¥78,400
0714	700	1400	¥181,500	¥141,600	¥120,300	¥80,700
0814	800	1400	¥185,500	¥145,600	¥122,300	¥82,700
0914	900	1400	¥189,100	¥149,200	¥124,100	¥84,500

サイズ呼称	本体寸法(1枚)mm		3枚開き		4枚開き	
	巾	高	門柱式	直付調整式	門柱式	直付調整式
0812	800	1200	¥241,400	¥201,000	¥303,200	¥262,800
0912	900	1200	¥247,300	¥206,900	¥311,000	¥270,600
0814	800	1400	¥255,300	¥210,300	¥320,000	¥275,000
0914	900	1400	¥260,700	¥215,700	¥327,200	¥282,200

サイズ呼称	本体寸法(1枚)mm		親子開き	
	巾	高	門柱式	直付調整式
0410＋0810	400＋800	1000	¥140,800	¥123,300
0412＋0812	400＋800	1200	¥148,400	¥129,100

●表中の寸法は、本体寸法になっています。納まり寸法については、納まり図にてご確認願います。

●電気錠があります。
〔P.418〕をご覧ください。

●ポスト付袖扉があります。
〔P.412〕をご覧ください。

別売品

名称	形式		価格
つり元カバー(内開き専用)	高:10用		¥2,000
	高:12用		¥2,200
	高:14用		¥2,500
	高:16用		¥2,700
オートクローザ	内開き	右勝手	¥36,300
		左勝手	¥36,300
	外開き	右勝手	¥36,300
		左勝手	¥36,300
キャスターセット	共通		¥3,900
落し棒受け	共通		¥3,600(4コ)

ご案内

●オートクローザは、門柱式の両・片開きの、内・外開きに取り付けができます。必ず、RB型錠・RH型錠・PH型錠のいずれかをご使用ください。
●外開きにはつり元カバーの取り付けができません。
●3枚・4枚開きには、キャスター(オプション)が取付可能です。
●NB型錠以外は、直付調整式の片開きはできません。

●寸法図 (単位mm) サイズ:0712　MBC006H

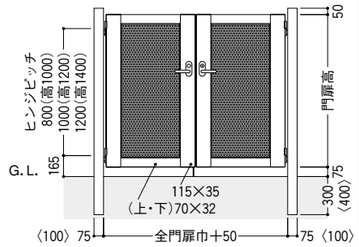

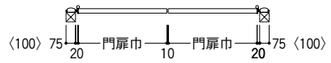

●〈　〉内寸法は高1400の時です。

コーディネート商品

NDC089GD

ニューエクジスフェンスDG型〔P.732〕

VHC199G

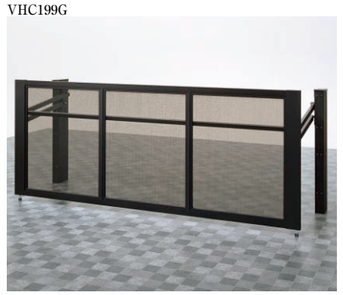

ニューエクジスウイングゲートG型〔P.1142〕

●表示価格は部材標準価格で、組立・運搬・取付工事費及び消費税は含まれておりません。
●事故、ケガ等を防止するために「使用上、施工上のご注意」をよく読んで、正常な取扱いをしてください。
SHINNIKEI

ニューエクジス門扉DH型

CBブラック　CBブラウン　CBステン　ホワイト

本体　アルミ形材

サイズオーダー

〈両開き・片開き扉の製作範囲〉

●巾：300≦W≦1200　●高：800≦H≦1600

※高さは、1mmピッチの増減となります。

参照ページ	
〈別 冊〉規格価格表	〔P.178〕
納まり図	〔P.470〕
電気錠	〔P.418〕
大型タイプ	〔P.414〕

コーディネート商品参照ページ		
ポスト付袖扉	セレビューポスト付袖扉	〔P.412〕
フェンス	ニューエクジスフェンスDH型	〔P.734〕
カーポート	ファインポートシリーズ	〔P.994〕
カーゲート	ニューエクジスカーゲートDH型	〔P.1182〕
ウイングゲート	ニューエクジスウイングゲートH型	〔P.1142〕
引　戸	エクジス引戸BH型	〔P.1218〕
スクリーンゲート	エクジススクリーンゲートDH型	〔P.1128〕

MBC204GD

両開き 門柱式 門扉サイズ:0712
PH型錠［ホワイト］

MBC254GD

親子開き 門柱式 門扉サイズ:0412＋0812
NB型錠［CBブラック］

MBC336G

両開き 門柱式 門扉サイズ:0712 **NB型錠**［CBブラウン］

MBC253GD

両開き 門柱式 門扉サイズ:0712 **RH型錠**［CBブラック］

MBC212GD

両開き 門柱式 門扉サイズ:0712 **PH型錠**［CBステン］

●写真及び印刷の特性上、実物の色調とは多少異なりますのでご了承ください。

ニューエクジス門扉DH型

適応錠 ※組合せ価格［NB型錠使用価格］に加算額を加えた合計金額が、各錠の組合せ価格となります。

●錠については〔P.336〕をご覧ください。

NB型錠
［内掛錠］

●加算額

両開き（親子）、3・4枚開き	¥0
片開き	¥0

RB型錠
［ラッチ錠］

●加算額

両開き（親子）、3・4枚開き	＋¥9,400
片開き	＋¥7,000

RH型錠
［ラッチ錠］

●加算額

両開き（親子）、3・4枚開き	＋¥11,300
片開き	＋¥ 9,300

●市販錠タイプもあります。〔P.336〕参照

PH型錠
［プッシュプル錠］

●加算額

両開き（親子）、3・4枚開き	＋¥16,800
片開き	＋¥12,600

●市販錠タイプもあります。〔P.336〕参照

DH型組合せ価格［NB型錠使用価格］

サイズ呼称	本体寸法（1枚）mm		両開き		片開き	
	巾	高	門柱式	直付調整式	門柱式	直付調整式
0410	400	1000	―	―	¥68,700	¥53,700
0610	600	1000	¥111,100	¥93,600	¥70,400	¥55,400
0710	700	1000	¥113,700	¥96,200	¥71,700	¥56,700
0810	800	1000	¥116,500	¥99,000	¥73,100	¥58,100
0910	900	1000	¥119,100	¥101,600	¥74,400	¥59,400
0412	400	1200	―	―	¥72,900	¥55,400
0612	600	1200	¥117,200	¥97,900	¥74,900	¥57,400
0712	700	1200	¥119,800	¥100,500	¥76,200	¥58,700
0812	800	1200	¥122,400	¥103,100	¥77,500	¥60,000
0912	900	1200	¥125,200	¥105,900	¥78,900	¥61,400
0714	700	1400	¥148,100	¥108,200	¥103,600	¥64,000
0814	800	1400	¥150,700	¥110,800	¥104,900	¥65,300
0914	900	1400	¥153,100	¥113,200	¥106,100	¥66,500
0816	800	1600	¥162,400	¥118,100	¥113,100	¥68,800
0916	900	1600	¥169,000	¥124,700	¥116,400	¥72,100
1016	1000	1600	¥175,600	¥131,300	¥119,700	¥75,400

サイズ呼称	本体寸法（1枚）mm		3枚開き		4枚開き	
	巾	高	門柱式	直付調整式	門柱式	直付調整式
0812	800	1200	¥192,200	¥151,800	¥237,600	¥197,200
0912	900	1200	¥196,300	¥155,900	¥243,000	¥202,600
0814	800	1400	¥203,100	¥158,100	¥250,400	¥205,400
0914	900	1400	¥206,800	¥161,800	¥255,400	¥210,400

サイズ呼称	本体寸法（1枚）mm		親子開き	
	巾	高	門柱式	直付調整式
0410＋0810	400＋800	1000	¥112,100	¥94,600
0412＋0812	400＋800	1200	¥117,800	¥98,500

●表中の寸法は、本体寸法になっています。納まり寸法については、納まり図にてご確認願います。

別売品			
名　称	形　式		価　格
つり元カバー（内開き専用）	高：10用		¥2,000
	高：12用		¥2,200
	高：14用		¥2,500
	高：16用		¥2,700
オートクローザ	内開き	右勝手	¥36,300
		左勝手	¥36,300
	外開き	右勝手	¥36,300
		左勝手	¥36,300
キャスターセット	共　通		¥3,900
落し棒受け	共　通		¥3,600（4コ）

ご案内

●オートクローザは、門柱式の両・片開きの、内・外開きに取り付けができます。必ず、RB型錠・RH型錠・PH型錠のいずれかをご使用ください。
●外開きにはつり元カバーの取り付けができません。
●3枚・4枚開きには、キャスター（オプション）が取付可能です。
●NB型錠以外は、直付調整式の片開きはできません。

●寸法図（単位mm）サイズ：0712　MBC007H

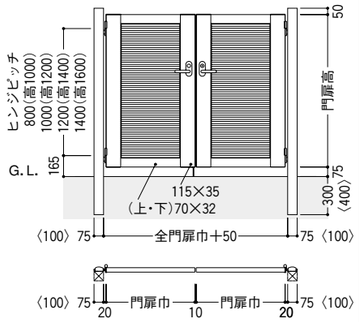

●〈　〉内寸法は高1400・1600の時です。

●格子寸法

	見付×見込（mm）
格子寸法	17.6×21.5
格子スキ間	15.7
格子ピッチ	33.3

●電気錠があります。
〔P.418〕をご覧ください。

●ポスト付袖扉があります。
〔P.412〕をご覧ください。

コーディネート商品

MBC315GD

セレビューポスト付袖扉〔P.412〕

NDC090GM

ニューエクジスフェンスDH型〔P.734〕

VHC200G

ニューエクジスウイングゲートH型〔P.1142〕

●表示価格は部材標準価格で、組立・運搬・取付工事費及び消費税は含まれておりません。
●事故、ケガ等を防止するために「使用上、施工上のご注意」をよく読んで、正常な取扱いをしてください。

ニューエクジス門扉DJ型

CBブラック　CBブラウン　CBステン　ホワイト

本体　アルミ形材

サイズオーダー

〈両開き・片開き扉の製作範囲〉

●巾：300≦W≦1200　●高：800≦H≦1600

※高さは、100mmピッチの増減となります。

参照ページ	
〈別 冊〉規格価格表	〔P.178〕
納まり図	〔P.470〕
電気錠	〔P.418〕
大型タイプ	〔P.414〕

コーディネート商品参照ページ		
ポスト付袖扉	セレビューポスト付袖扉	〔P.412〕
フェンス	ニューエクジスフェンスDJ型	〔P.734〕
カーポート	ファインポートシリーズ	〔P.994〕
ウイングゲート	ニューエクジスウイングゲートJ型	〔P.1144〕
引　戸	エクジス引戸BJ型	〔P.1220〕
スクリーンゲート	エクジススクリーンゲートDJ型	〔P.1130〕

MBC046GD

両開き 門柱式 門扉サイズ:0712
NB型錠　つり元カバー（別売）つき［ホワイト］

両開き 門柱式 門扉サイズ:0714 **NB型錠**［CBステン］

MBC256GD

親子開き 門柱式 門扉サイズ:0412＋0812
NB型錠　つり元カバー（別売）つき［CBブラック］

MBC255G

両開き 門柱式 門扉サイズ:0712 **NB型錠**　つり元カバー（別売）つき［CBブラック］

MBC213GD

両開き 門柱式 門扉サイズ:0712 **RH型錠**　つり元カバー（別売）つき［CBブラウン］

●写真及び印刷の特性上、実物の色調とは多少異なりますのでご了承ください。

ニューエクジス門扉DJ型

適応錠 ※組合せ価格［NB型錠使用価格］に加算額を加えた合計金額が、各錠の組合せ価格となります。

●錠については〔P.336〕をご覧ください。

NB型錠
［内掛錠］

●加算額

両開き（親子）、3・4枚開き	¥0
片開き	¥0

RB型錠
［ラッチ錠］

●加算額

両開き（親子）、3・4枚開き	＋¥9,400
片開き	＋¥7,000

RH型錠
［ラッチ錠］

●加算額

両開き（親子）、3・4枚開き	＋¥11,300
片開き	＋¥ 9,300

●市販錠タイプもあります。〔P.336〕参照

PH型錠
［プッシュプル錠］

●加算額

両開き（親子）、3・4枚開き	＋¥16,800
片開き	＋¥12,600

●市販錠タイプもあります。〔P.336〕参照

DJ型組合せ価格　［NB型錠使用価格］

サイズ呼称	本体寸法（1枚）mm		両　開　き		片　開　き	
	巾	高	門柱式	直付調整式	門柱式	直付調整式
0410	400	1000	ー	ー	¥75,000	¥60,000
0610	600	1000	¥124,700	¥107,200	¥77,200	¥62,200
0710	700	1000	¥127,900	¥110,400	¥78,800	¥63,800
0810	800	1000	¥131,100	¥113,600	¥80,400	¥65,400
0910	900	1000	¥134,500	¥117,000	¥82,100	¥67,100
0412	400	1200	ー	ー	¥79,600	¥62,100
0612	600	1200	¥131,600	¥112,300	¥82,100	¥64,600
0712	700	1200	¥134,800	¥115,500	¥83,700	¥66,200
0812	800	1200	¥138,200	¥118,900	¥85,400	¥67,900
0912	900	1200	¥141,400	¥122,100	¥87,000	¥69,500
0714	700	1400	¥163,900	¥124,000	¥111,500	¥71,900
0814	800	1400	¥167,300	¥127,400	¥113,200	¥73,600
0914	900	1400	¥170,300	¥130,400	¥114,700	¥75,100
0816	800	1600	¥172,800	¥128,500	¥118,300	¥74,000
0916	900	1600	¥179,400	¥135,100	¥121,600	¥77,300
1016	1000	1600	¥186,000	¥141,700	¥124,900	¥80,600

サイズ呼称	本体寸法（1枚）mm		3　枚　開　き		4　枚　開　き	
	巾	高	門柱式	直付調整式	門柱式	直付調整式
0812	800	1200	¥215,800	¥175,400	¥269,000	¥228,600
0912	900	1200	¥220,600	¥180,200	¥275,400	¥235,000
0814	800	1400	¥228,000	¥183,000	¥283,600	¥238,600
0914	900	1400	¥232,500	¥187,500	¥289,600	¥244,600

サイズ呼称	本体寸法（1枚）mm		親　子　開　き	
	巾	高	門柱式	直付調整式
0410＋0810	400＋800	1000	¥125,700	¥108,200
0412＋0812	400＋800	1200	¥132,400	¥113,100

●表中の寸法は、本体寸法になっています。納まり寸法については、納まり図にてご確認願います。

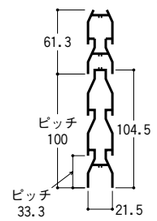

●電気錠があります。
〔P.418〕をご覧ください。

●ポスト付袖扉があります。
〔P.412〕をご覧ください。

別売品

名　称	形　式		価　格
つり元カバー（内開き専用）	高：10用		¥2,000
	高：12用		¥2,200
	高：14用		¥2,500
	高：16用		¥2,700
オートクローザ	内開き	右勝手	¥36,300
		左勝手	¥36,300
	外開き	右勝手	¥36,300
		左勝手	¥36,300
キャスターセット	共　通		¥3,900
落し棒受け	共　通		¥3,600（4コ）

ご案内

●オートクローザは、門柱式の両・片開きの、内・外開きに取り付けができます。必ず、RB型錠・RH型錠・PH型錠のいずれかをご使用ください。
●外開きにはつり元カバーの取り付けができません。
●3枚・4枚開きには、キャスター（オプション）が取付可能です。
●NB型錠以外は、直付調整式の片開きはできません。

●寸法図　（単位mm）サイズ：0712　MBC008H

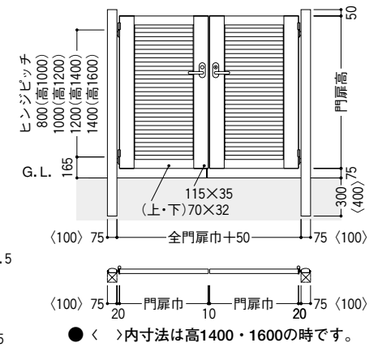

●〈　〉内寸法は高1400・1600の時です。

コーディネート商品

MBC318GD

セレビューポスト付袖扉〔P.412〕

NDC091GD

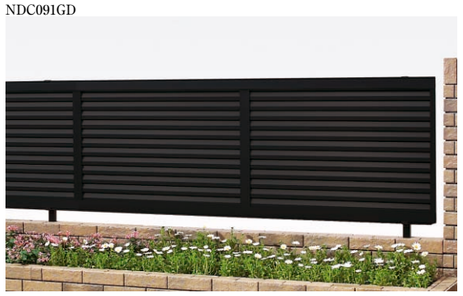

ニューエクジスフェンスDJ型〔P.734〕

VHC201G

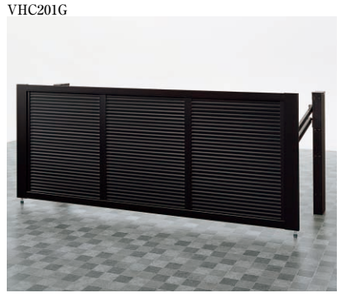

ニューエクジスウイングゲートJ型〔P.1144〕

●表示価格は部材標準価格で、組立・運搬・取付工事費及び消費税は含まれておりません。
●事故、ケガ等を防止するために「使用上、施工上のご注意」をよく読んで、正常な取扱いをしてください。

ニューエクジス門扉DN型

CBブラック　CBブラウン　CBステン　ホワイト

本体　アルミ形材

サイズオーダー

〈両開き・片開き扉の製作範囲〉

●巾：400≦W≦1200　●高：800≦H≦1600

※巾は、100mmピッチの増減となります。

参照ページ	
〈別冊〉規格価格表	〔P.178〕
納まり図	〔P.470〕
電気錠	〔P.418〕
大型タイプ	〔P.414〕

コーディネート商品参照ページ		
ポスト付袖扉	セレビューポスト付袖扉	〔P.412〕
フェンス	ニューエクジスフェンスDN型	〔P.740〕
カーポート	ファインポートシリーズ	〔P.994〕
引　戸	エクジス引戸BN型	〔P.1222〕

MBC047GD

両開き 門柱式 門扉サイズ:0712
NB型錠 つり元カバー（別売）つき［ホワイト］

MBC258GD

親子開き 門柱式 門扉サイズ:0412＋0812
NB型錠 つり元カバー（別売）つき［CBブラック］

MBC337G

両開き 門柱式 門扉サイズ:0712 **RH型錠** つり元カバー（別売）つき［CBブラック］

MBC215GD

両開き 門柱式 門扉サイズ:0712 **PH型錠** つり元カバー（別売）つき［CBブラウン］

MBC148GD

両開き 門柱式 門扉サイズ:0712 **NB型錠** つり元カバー（別売）つき［CBステン］

●写真及び印刷の特性上、実物の色調とは多少異なりますのでご了承ください。

ニューエクジス門扉DN型

適応錠

※組合せ価格［NB型錠使用価格］に加算額を加えた合計金額が、各錠の組合せ価格となります。

●錠については〔P.336〕をご覧ください。

NB型錠
［内掛錠］

●加算額

両開き（親子）、3・4枚開き	¥0
片開き	¥0

RB型錠
［ラッチ錠］

●加算額

両開き（親子）、3・4枚開き	＋¥9,400
片開き	＋¥7,000

RH型錠
［ラッチ錠］

●加算額

両開き（親子）、3・4枚開き	＋¥11,300
片開き	＋¥ 9,300

●市販錠タイプもあります。〔P.336〕参照

PH型錠
［プッシュプル錠］

●加算額

両開き（親子）、3・4枚開き	＋¥16,800
片開き	＋¥12,600

●市販錠タイプもあります。〔P.336〕参照

DN型組合せ価格　［NB型錠使用価格］

サイズ呼称	本体寸法（1枚）mm		両開き		片開き	
	巾	高	門柱式	直付調整式	門柱式	直付調整式
0410	400	1000	―	―	¥75,000	¥60,000
0610	600	1000	¥124,700	¥107,200	¥77,200	¥62,200
0710	700	1000	¥127,900	¥110,400	¥78,800	¥63,800
0810	800	1000	¥131,100	¥113,600	¥80,400	¥65,400
0910	900	1000	¥134,500	¥117,000	¥82,100	¥67,100
0412	400	1200	―	―	¥79,600	¥62,100
0612	600	1200	¥131,600	¥112,300	¥82,100	¥64,600
0712	700	1200	¥134,800	¥115,500	¥83,700	¥66,200
0812	800	1200	¥138,200	¥118,900	¥85,400	¥67,900
0912	900	1200	¥141,400	¥122,100	¥87,000	¥69,500
0714	700	1400	¥163,900	¥124,000	¥111,500	¥71,900
0814	800	1400	¥167,300	¥127,400	¥113,200	¥73,600
0914	900	1400	¥170,300	¥130,400	¥114,700	¥75,100
0816	800	1600	¥172,800	¥128,500	¥118,300	¥74,000
0916	900	1600	¥179,400	¥135,100	¥121,600	¥77,300
1016	1000	1600	¥186,000	¥141,700	¥124,900	¥80,600

サイズ呼称	本体寸法（1枚）mm		3枚開き		4枚開き	
	巾	高	門柱式	直付調整式	門柱式	直付調整式
0812	800	1200	¥215,800	¥175,400	¥269,000	¥228,600
0912	900	1200	¥220,600	¥180,200	¥275,400	¥235,000
0814	800	1400	¥228,000	¥183,000	¥283,600	¥238,600
0914	900	1400	¥232,500	¥187,500	¥289,600	¥244,600

サイズ呼称	本体寸法（1枚）mm		親子開き	
	巾	高	門柱式	直付調整式
0410＋0810	400＋800	1000	¥125,700	¥108,200
0412＋0812	400＋800	1200	¥132,400	¥113,100

●表中の寸法は、本体寸法になっています。納まり寸法については、納まり図にてご確認願います。

●電気錠があります。
〔P.418〕をご覧ください。

●ポスト付袖扉があります。
〔P.412〕をご覧ください。

別売品

名称	形式		価格
つり元カバー（内開き専用）	高：10用		¥2,000
	高：12用		¥2,200
	高：14用		¥2,500
	高：16用		¥2,700
オートクローザ	内開き	右勝手	¥36,300
		左勝手	¥36,300
	外開き	右勝手	¥36,300
		左勝手	¥36,300
キャスターセット	共通		¥3,900
落し棒受け	共通		¥3,600（4コ）

ご案内

●オートクローザは、門柱式の両・片開きの、内・外開きに取り付けができます。必ず、RB型錠・RH型錠・PH型錠のいずれかをご使用ください。
●外開きにはつり元カバーの取り付けができません。
●3枚・4枚開きには、キャスター（オプション）が取付可能です。
●NB型錠以外は、直付調整式の片開きはできません。

●寸法図　（単位mm）サイズ：0712　MBC009H

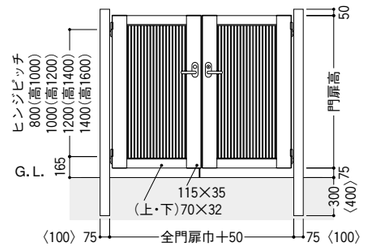

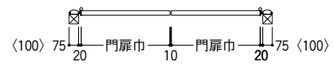

●〈　〉内寸法は高1400・1600の時です。

パネル断面

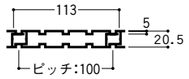

コーディネート商品

NDC222GD

ニューエクジスフェンスDN型〔P.740〕

●表示価格は部材標準価格で、組立・運搬・取付工事費及び消費税は含まれておりません。
●事故、ケガ等を防止するために「使用上、施工上のご注意」をよく読んで、正常な取扱いをしてください。

ニューエクジス門扉DP型

CBブラック　CBブラウン　CBステン　ホワイト

本体　アルミ形材

サイズオーダー

〈両開き・片開き扉の製作範囲〉

●巾：400≦W≦1200　●高：800≦H≦1600

※製作寸法にピッチ条件と仕様等の条件があります。

参照ページ	
〈別 冊〉規格価格表	〔P.178〕
納まり図	〔P.470〕
電気錠	〔P.418〕

コーディネート商品参照ページ		
ポスト付袖扉	セレビューポスト付袖扉	〔P.412〕
フェンス	ニューエクジスフェンスDP型	〔P.740〕
カーポート	ファインポートシリーズ	〔P.994〕
カーゲート	ニューエクジスカーゲートDP型	〔P.1182〕
ウイングゲート	ニューエクジスウイングゲートP型	〔P.1144〕
引　戸	エクジス引戸BP型	〔P.1224〕

MBC048GD

両開き 門柱式 門扉サイズ:0712
NB型錠［ホワイト］

MBC260GD

親子開き 門柱式 門扉サイズ:0412＋0812
NB型錠［CBブラック］

MBC338G

両開き 門柱式 門扉サイズ:0712 **RH型錠**［CBブラウン］

MBC259G

両開き 門柱式 門扉サイズ:0712 **NB型錠**［CBブラック］

MBC217GD

両開き 門柱式 門扉サイズ:0712 **PH型錠**［CBステン］

SHINNIKEI
●写真及び印刷の特性上、実物の色調とは多少異なりますのでご了承ください。

ニューエクジス門扉DP型

適応錠 ※組合せ価格［NB型錠使用価格］に加算額を加えた合計金額が、各錠の組合せ価格となります。

●錠については〔P.336〕をご覧ください。

NB型錠
［内掛錠］

●加算額

両開き(親子)、3・4枚開き	¥0
片開き	¥0

RB型錠
［ラッチ錠］

●加算額

両開き(親子)、3・4枚開き	＋¥9,400
片開き	＋¥7,000

RH型錠
［ラッチ錠］

●加算額

両開き(親子)、3・4枚開き	＋¥11,300
片開き	＋¥ 9,300

●市販錠タイプもあります。〔P.336〕参照

PH型錠
［プッシュプル錠］

●加算額

両開き(親子)、3・4枚開き	＋¥16,800
片開き	＋¥12,600

●市販錠タイプもあります。〔P.336〕参照

DP型組合せ価格 ［NB型錠使用価格］

サイズ呼称	本体寸法(1枚)mm 巾	高	両開き 門柱式	両開き 直付調整式	片開き 門柱式	片開き 直付調整式
0410	400	1000	―	―	¥72,600	¥57,600
0610	600	1000	¥119,500	¥102,000	¥74,600	¥59,600
0710	700	1000	¥122,500	¥105,000	¥76,100	¥61,100
0810	800	1000	¥125,500	¥108,000	¥77,600	¥62,600
0910	900	1000	¥128,500	¥111,000	¥79,100	¥64,100
0412	400	1200	―	―	¥77,100	¥59,600
0612	600	1200	¥126,200	¥106,900	¥79,400	¥61,900
0712	700	1200	¥129,000	¥109,700	¥80,800	¥63,300
0812	800	1200	¥132,200	¥112,900	¥82,400	¥64,900
0912	900	1200	¥135,200	¥115,900	¥83,900	¥66,400
0714	700	1400	¥158,100	¥118,200	¥108,600	¥69,000
0814	800	1400	¥160,900	¥121,000	¥110,000	¥70,400
0914	900	1400	¥163,700	¥123,800	¥111,400	¥71,800

サイズ呼称	本体寸法(1枚)mm 巾	高	3枚開き 門柱式	3枚開き 直付調整式	4枚開き 門柱式	4枚開き 直付調整式
0812	800	1200	¥206,800	¥166,400	¥257,000	¥216,600
0912	900	1200	¥211,300	¥170,900	¥263,000	¥222,600
0814	800	1400	¥218,400	¥173,400	¥270,800	¥225,800
0914	900	1400	¥222,600	¥177,600	¥276,400	¥231,400

サイズ呼称	本体寸法(1枚)mm 巾	高	親子開き 門柱式	親子開き 直付調整式
0410＋0810	400＋800	1000	¥120,500	¥103,000
0412＋0812	400＋800	1200	¥126,900	¥107,600

●表中の寸法は、本体寸法になっています。納まり寸法については、納まり図にてご確認願います。

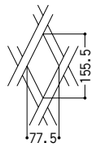

●格子寸法

	見付×見込(mm)
格子寸法	20×8

別売品

名　称	形　式		価　格
つり元カバー（内開き専用）	高:10用		¥2,000
	高:12用		¥2,200
	高:14用		¥2,500
	高:16用		¥2,700
オートクローザ	内開き	右勝手	¥36,300
		左勝手	¥36,300
	外開き	右勝手	¥36,300
		左勝手	¥36,300
キャスターセット	共　通		¥3,900
落し棒受け	共　通		¥3,600（4コ）

ご案内

●オートクローザは、門柱式の両・片開きの、内・外開きに取り付けができます。必ず、RB型錠・RH型錠・PH型錠のいずれかをご使用ください。
●外開きにはつり元カバーの取り付けができません。
●3枚・4枚開きには、キャスター（オプション）が取付可能です。
●NB型錠以外は、直付調整式の片開きはできません。

●寸法図（単位mm）サイズ：0712　MBC010H

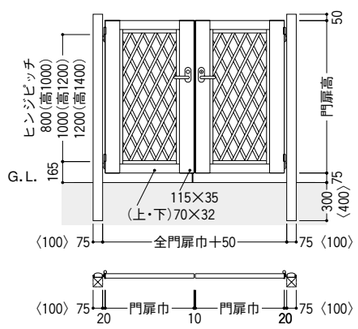

●〈　〉内寸法は高1400の時です。

●電気錠があります。
〔P.418〕をご覧ください。

●ポスト付袖扉があります。
〔P.412〕をご覧ください。

コーディネート商品

MBC314GD

セレビューポスト付袖扉〔P.412〕

NDC093GD

ニューエクジスフェンスDP型〔P.740〕

VHC202G

ニューエクジスウイングゲートP型〔P.1144〕

●表示価格は部材標準価格で、組立・運搬・取付工事費及び消費税は含まれておりません。
●事故、ケガ等を防止するために「使用上、施工上のご注意」をよく読んで、正常な取扱いをしてください。
SHINNIKEI

ニューエクジス門扉+セレビューポストつき袖扉

CBブラック　CBブラウン　CBステン　ホワイト

本体　アルミ形材

参照ページ	
〈別冊〉規格価格表	〔P.185〕
納まり図	〔P.470〕

本体　アルミ形材

MBC316GD

DA型［CBステン］

ポストつきで便利な親子開き。

ニューエクジス門扉とポストつき袖扉との組み合わせで
使い勝手の良い親子開き納まりができます。

ニューエクジス門扉とポストつき袖扉巾400×高1000・1200とで
組み合わせができます。
敷地の状況や目的・用途によりお選びください。

●寸法図　（単位mm）　サイズ：0412＋0812　MBC011H

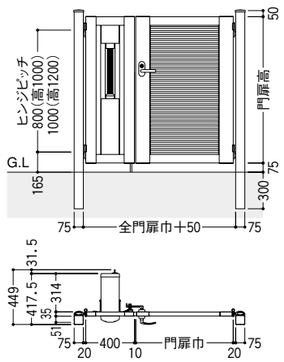

●詳しくは納まり図をご覧ください。

使い勝手の良いたて型のポスト

●ポストは前入れ後出しです。
●ダイヤル錠（別売品）を用意しています。**¥3,400**（1コ）

WJP105GM

●ダイヤル錠（別売品）は、現地にて簡単に取り付けができます。
●ダイヤル錠の番号は、現地にて任意の番号に変更してください。
●ポスト口の大きさ
ポスト口寸法　高360×巾40ミリ（ツマミ含む）
●ポスト取付金具は扉色にかかわらずブラック色です。

（写真はセレビュー門扉3型です。）

MBD193GD

MBC315GD

DH型［CBブラック］

MBC317GD

DD型［CBブラウン］

MBC318GD

DJ型　●つり元カバー（別売）つき［ホワイト］

MBC314GD

DP型［CBブラック］

組合せ価格（各色共通）門柱式

サイズ名称	門扉デザイン	使用錠 NB型錠［内掛錠］	RB型錠［ラッチ錠］	RH型錠［ラッチ錠］	PH型錠［プッシュプル錠］	つり元カバーの加算額	オートクローザの加算額
0410＋0810	DA型・DH型	¥154,200	¥161,200	¥163,500	¥166,800	＋¥4,000	＋¥36,300
	DB型・DP型	¥158,700	¥165,700	¥168,000	¥171,300		
	DC型・DD型・DJ型・DN型	¥161,500	¥168,500	¥170,800	¥174,100		
	DE型・DG型	¥169,600	¥176,600	¥178,900	¥182,200		
0412＋0812	DA型・DH型	¥160,700	¥167,700	¥170,000	¥173,300	＋¥4,400	
	DB型・DP型	¥165,600	¥172,600	¥174,900	¥178,200		
	DC型・DD型・DJ型・DN型	¥168,600	¥175,600	¥177,900	¥181,200		
	DE型・DG型	¥177,100	¥184,100	¥186,400	¥189,700		

ご案内
●扉面よりポストが大きく出ているため、納まりにより開口寸法が制限される場合がありますのでご注意ください。
納まり図〔P.470〕頁にて確認してください。
●電気錠対応はできません。
●オートクローザ使用の場合は、必ずRB型錠・RH型錠・PH型錠をご使用ください。
●つり元カバーは外開きには取り付けできません。

●写真及び印刷の特性上、実物の色調とは多少異なりますのでご了承ください。

●表示価格は部材標準価格で、組立・運搬・取付工事費及び消費税は含まれておりません。
●事故、ケガ等を防止するために「使用上、施工上のご注意」をよく読んで、正常な取扱いをしてください。